LOGIK DOORS™



P93

+0 C°

P93 G

- Porta P93 ad anta, chiusura a gravità
- Utilizzo per temperatura positiva +0c°
- Profili in ABS antiurto, massimo isolamento termico
- Vetricamera 4+10+4+argon, vetri temperati, vetro interno basso emissivo, spaziatore “warm edge”
- Vetro a vista serigrafato 12mm
- Bloco porta 90°, per carico merce
- Ante regolabili

Optional:

- Resistenza 10w/m per telaio
- Kit tubolari verticali per telaio

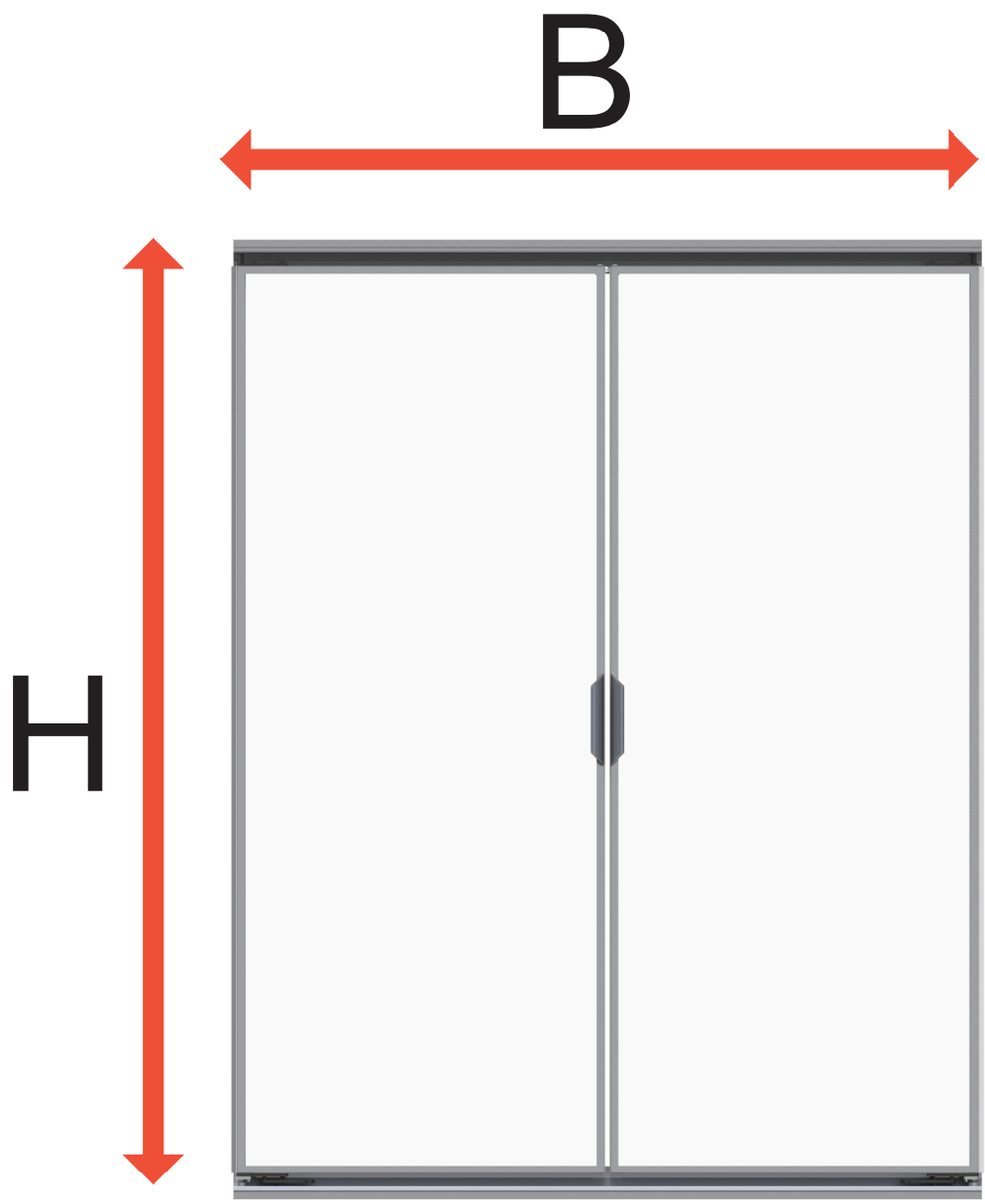

Per effettuare l'ordine P93G inviare:

- Misure base ed altezza (BxH) del foro banco
- Quantità
- Specificare gli optional

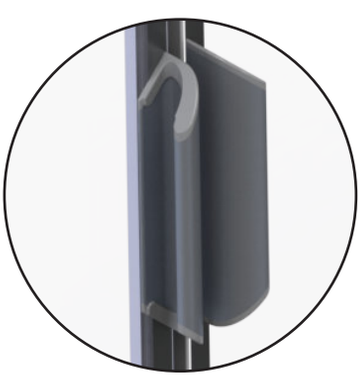
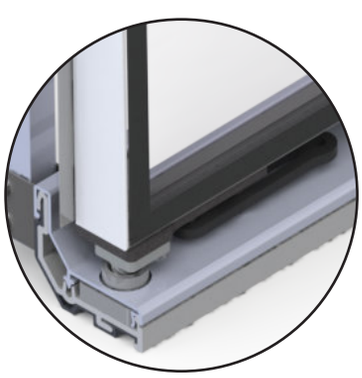
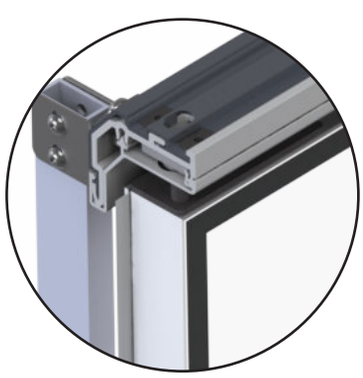
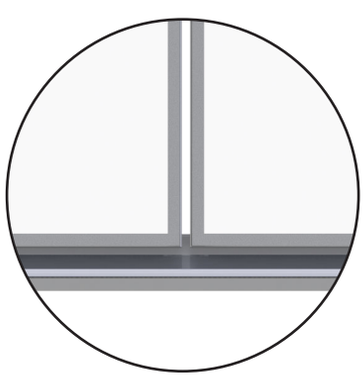



90° STOP

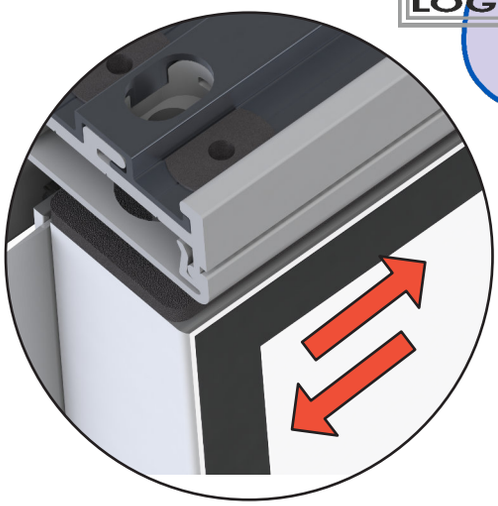

+/-5MM



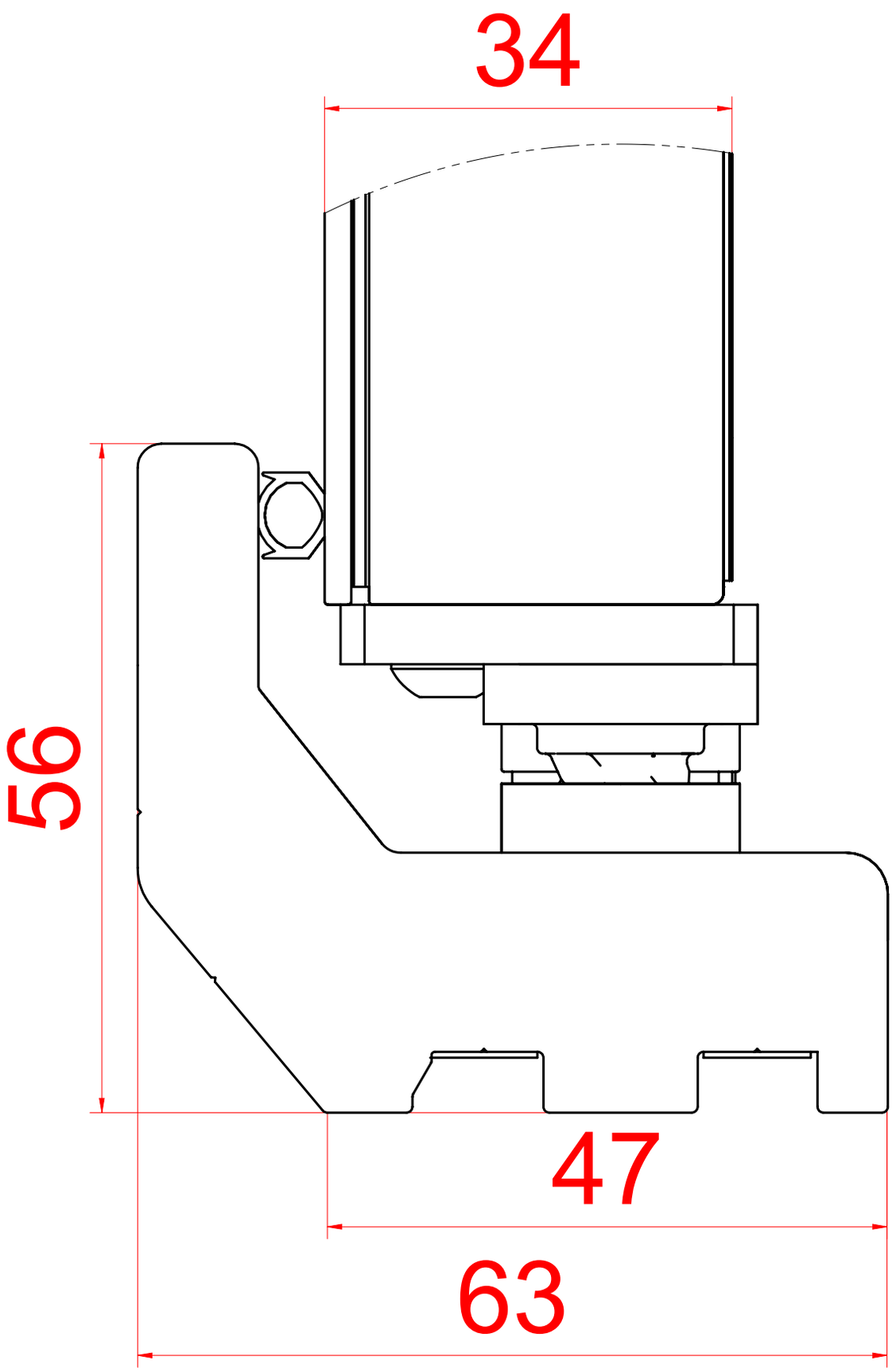
34
56
47
63

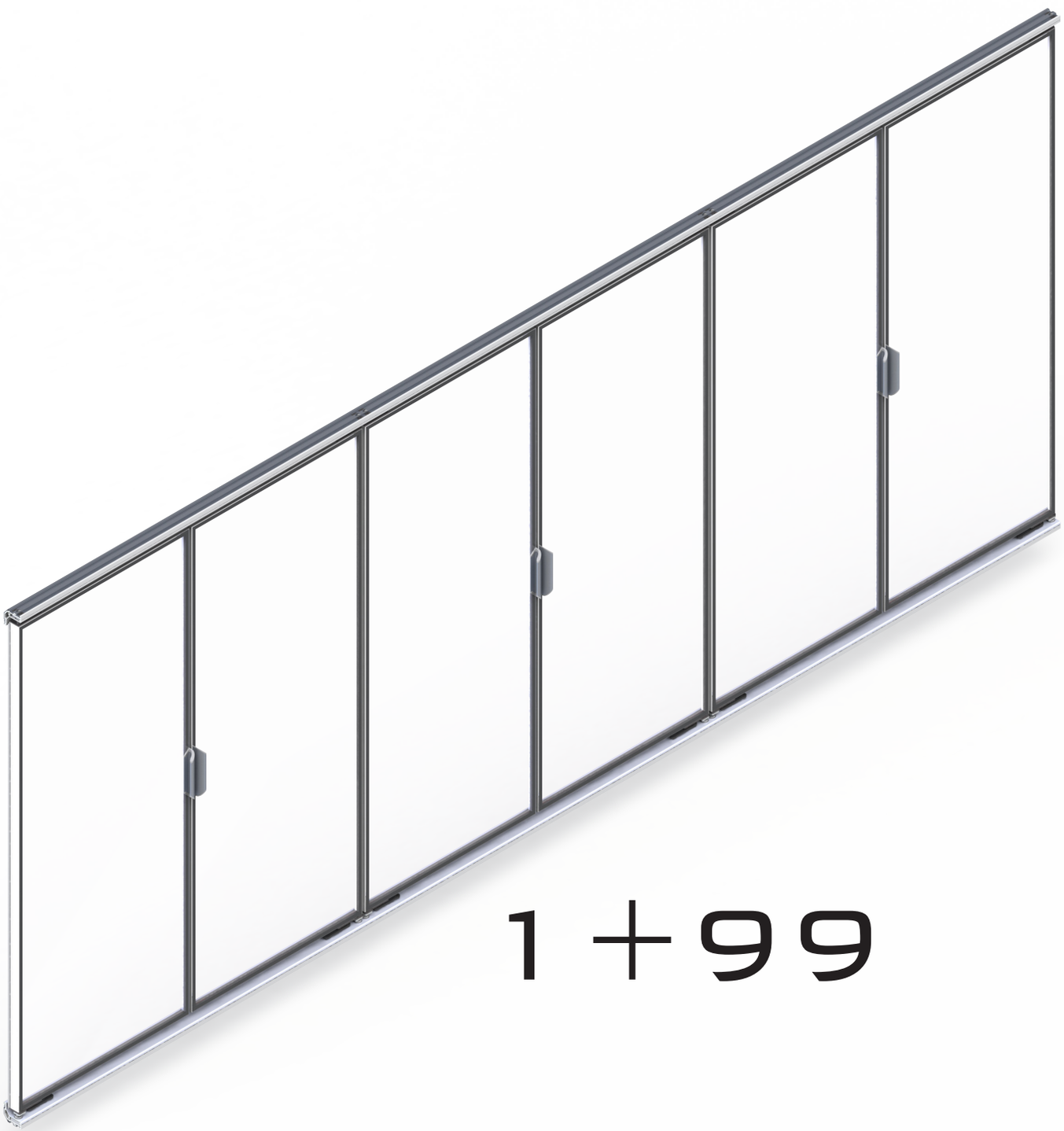

1+99

Tempo di consegna da perfezionamento ordine 6 settimane lavorative.

Spedizioni in gabbia, cassa e container.

Ogni fornitura, viene consegnata con le apposite istruzioni per il montaggio e le regolazioni.

P93G

LOGIK DOORS™

"LOGIK DOORS"™

INFO@LOGIKDOORS.COM

WWW.LOGIKDOORS.COM

A BRAND nem srl

VIA DEGLI ARTIGIANI, 9- ZI

34070 S. PIER D ISONZO (GO)

ITALY

TEL. +39 048170297

FAX +39 0481 70275