Sistema **NEM 078**
*System **NEM 078***

Sistema d’apertura a ribalta, autoportante per vetri piani lineari, temprati

Tilt down, self-standing opening system for tempered flat linear glass panels

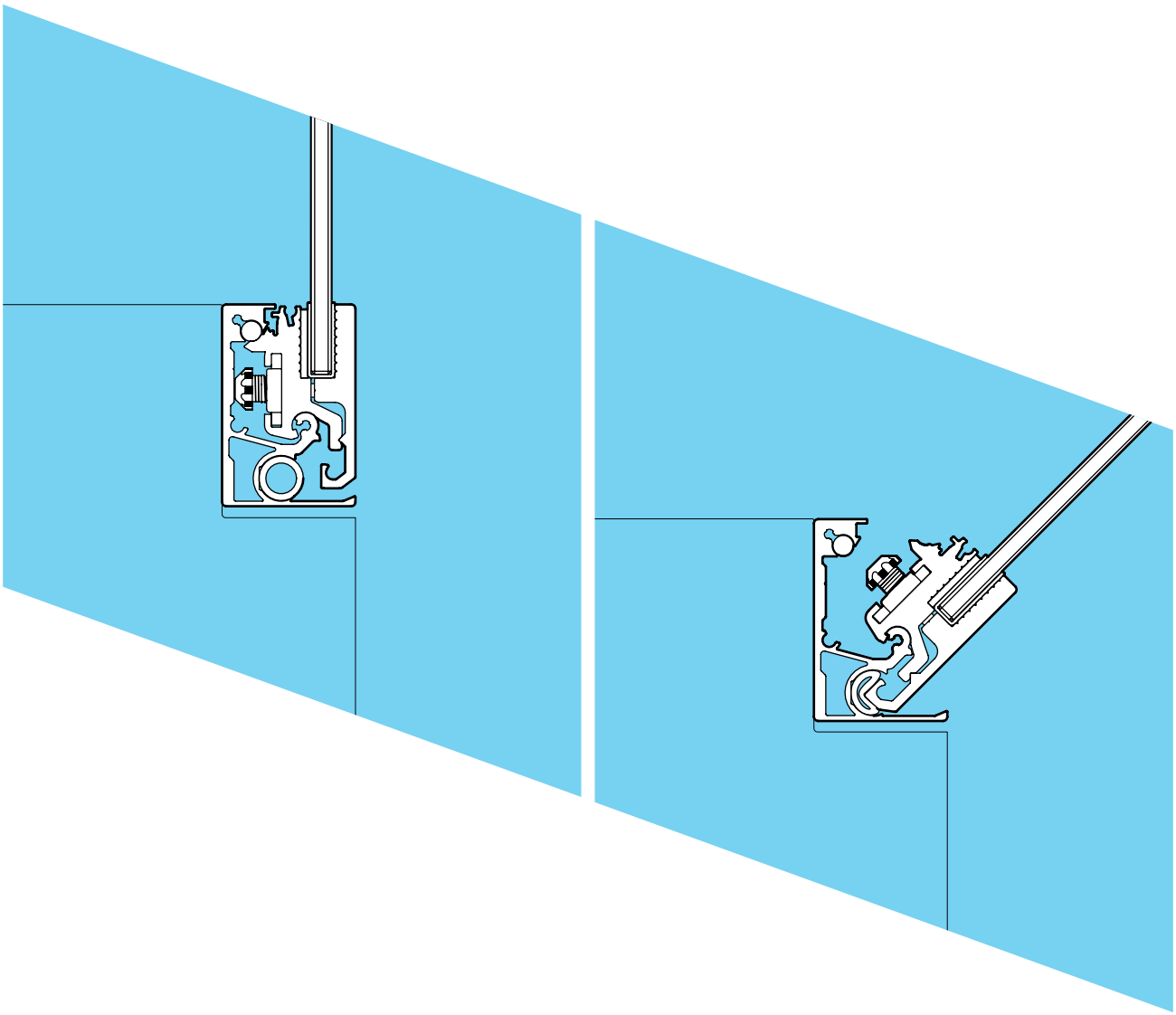

18/01/24

Nem srl - via degli Artigiani 9 - 34070 San Pier d'Isonzo (GO) - ITALY - tel. +39 0481 70297 - nem@nemsrl.it - www.nemsrl.it

All rights reserved. Any unauthorized copying, reproduction and lending is strictly prohibited.

Sistema **NEM 078**
Sistema completo standard */ Standard complete system*

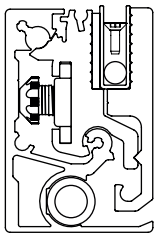

Sistema completo NEM 078 standard * **L=5200mm** **Cod. 078.1850**
Complete system NEM 078 standard **L=2600mm** **Cod. 078.1857**

*Con questo sistema si possono realizzare indicativamente, n. 4 banchi L=1250mm
**With this system you can realise approximately 4 showcases L=1250mm*

Il sistema completo NEM 078 standard, cod. **078.1850** include i seguenti componenti :
*The complete system NEM 078 standard, cod. **078.1850** includes the following items :*

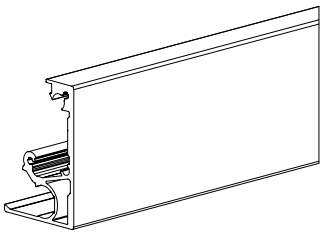	1pc	Profilo base portante 078 *Support base profile 078*	**L=5200mm**	**Cod. 078.1200**
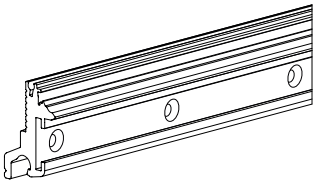	1pc	Profilo pinza interno lav. 078 *Inner clamp profile proc. 078*	**L=5200mm**	**Cod. 078.1601**
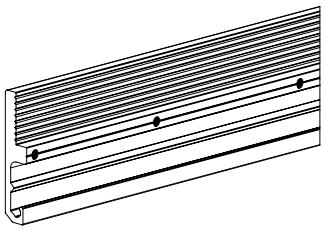	1pc	Profilo pinza esterno lav. 078 *Outer clamp profile proc. 078*	**L=5200mm**	**Cod. 078.1701**
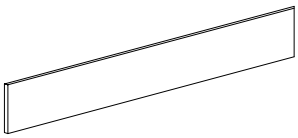	1pc	Profilo inserto pinza 078 *Clamp insert profile 078*	**L=5200mm**	**Cod. 078.1301**
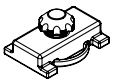	8pcs	Kit di regolazione fine corsa 078 *End of stroke adjusting kit 078*		**Cod. 078.0003**
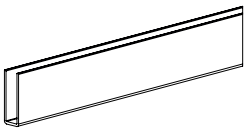	1pc	Guarnizione 22x6x1 per vetro 6mm *Gasket 22x6x1 for 6mm glass*	**L=5200mm**	**Cod. 043.0300**
	1pc	Guarnizione tuboaler D 13 sp. 2mm *Tubolar gasket D13 th. 2mm*	**L=5200mm**	**Cod. 078.0398**
	20pcs	Barra di blocco D. 6.45mm L=100mm *Blocking rod D. 6.45mm L=100mm*	**L=100mm**	**Cod. 078.0004**
	32pcs	Vite TSP Torx ISO14581 M5x16 A2 *Torx countersunk screw ISO14851 M5x16 A2*		**Cod. 002.0338**

Sistema **NEM 078**
Esempi d'applicazione / *Application examples*

Fissaggio frontale / *Front fixing*

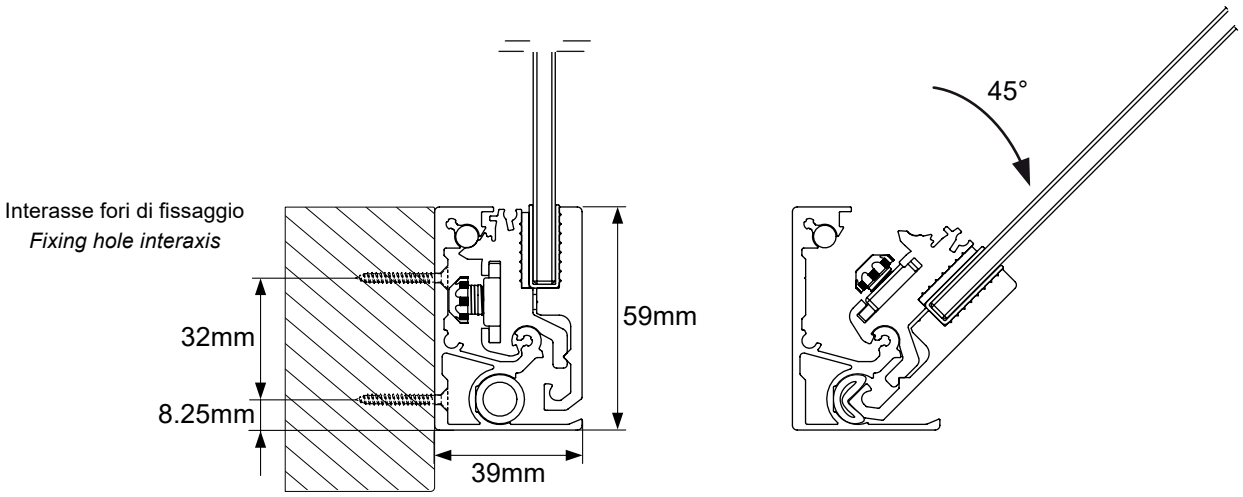

Esempi di lavorazione per i fori di fissaggio* / *Processing examples for fixing holes**

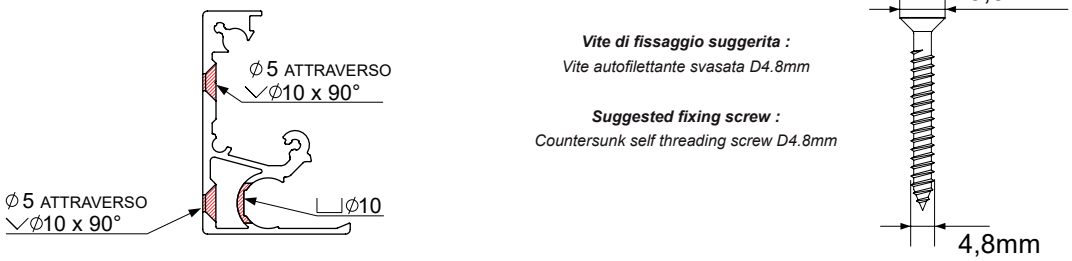

Misure espresse in **millimetri**.
*Measures expressed in **millimeters***

Fissaggio incassato / *Built-in fixing*

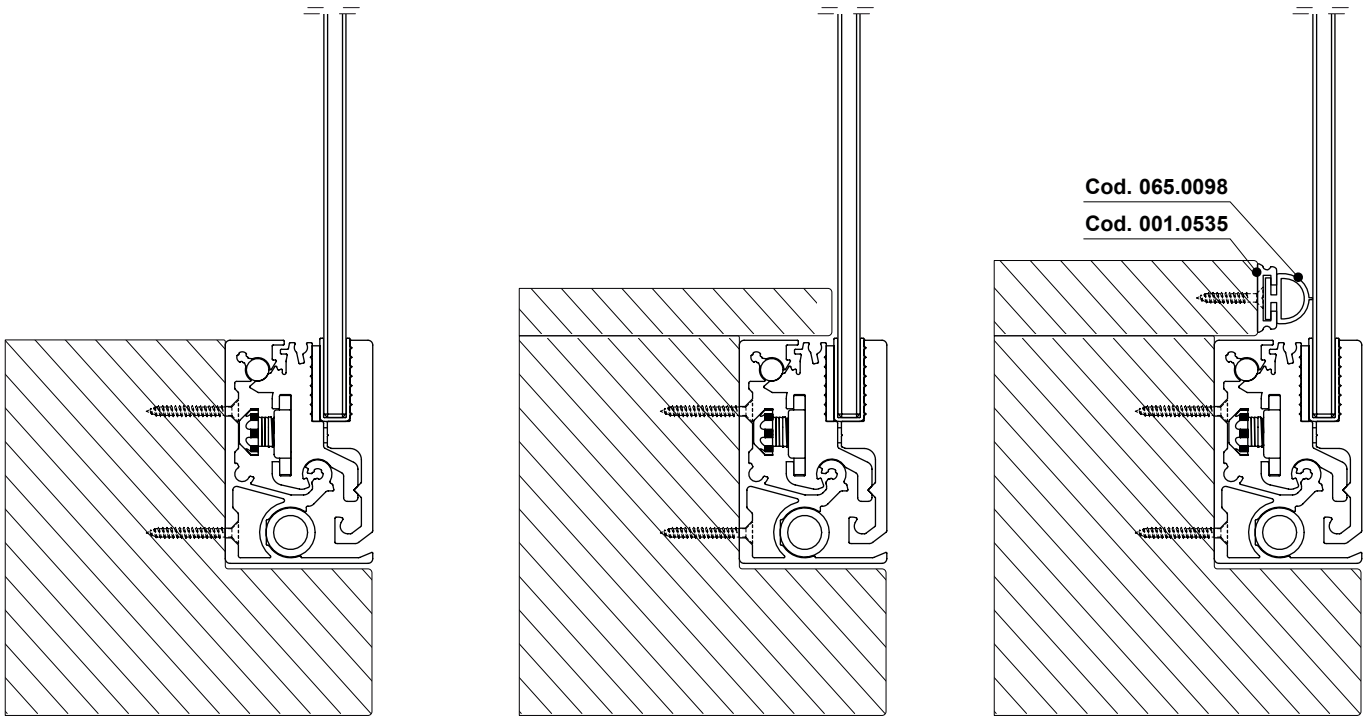

*I sistemi standard NEM 078 sono forniti privi di lavorazione per il fissaggio al banco; la lavorazione è a carico del cliente.
**NEM 078 standard systems are supplied without processing for the fixing; this processing is carreid out by the customer.*

Sistema **NEM 078**
Dimensioni vetro / *Glass dimensions*

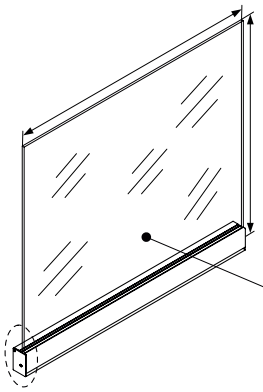

- Lunghezza massima vetro (suggerita) = **1600mm**
  Maximum glass length (suggestet) = ***1600mm***
- Altezza massima vetro = **600mm**
  Maximum glass height = ***600mm***

Usare esclusivamente vetro temprato
Use exclusvively tempered glass

La NEM s.r.l. declina ogni responsabilità civile e penale in caso di rotture dei vetri dovute a loro difetti o errato montaggio.
NEM s.r.l. undertakes neither public nor criminal liability in case of glass breakages due to their defects or to a wrong assembling.

Spessore vetro */ Glass thickness*

Vetro 6mm / ***6mm Glass***

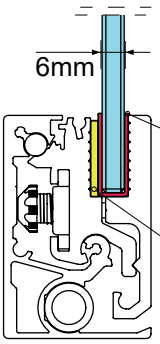

Guarnizione 22x6x1 per vetro 6mm
Gasket 22x6x1 for 6mm glass
Cod. 043.0300 (incl. in 078.1850)

Profilo inserto pinza 078
Clamp insert profile 078
Cod. 078.1301 (incl. in 078.1850)

Vetro 8mm / ***8mm Glass***

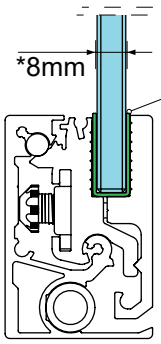

Guarnizione 22x8x1 per vetro 8mm
Gasket 22x8x1 for 8mm glass
Cod. 078.0300 (Not incl. in 078.1850)

*La guarnizione **078.0300** per il vetro da 8mm non è inclusa nel kit standard, e deve essere ordinata a parte

The gasket **078.0300 for 8mm glass is not included in the standard kit and has to be ordered separately*

*Nel caso di vetro da 8mm, rimuovere l'inserto pinza **078.1301**

In case of 8mm glass, remove the clamp insert **078.1301*

Istruzioni di taglio / *Cutting instructions*

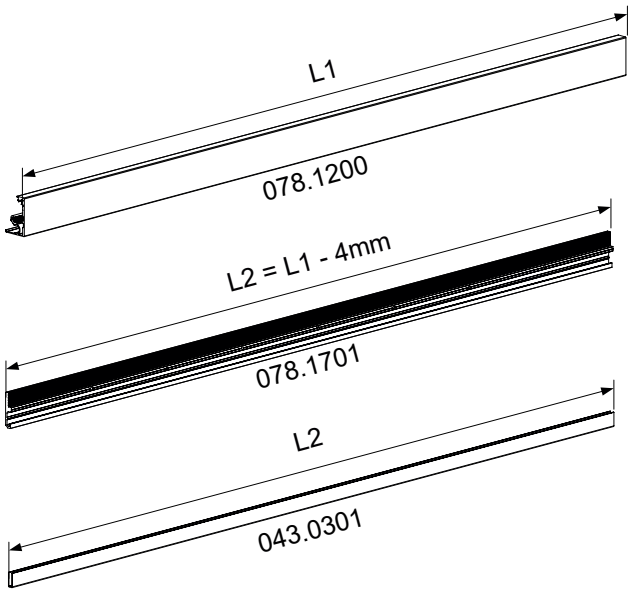

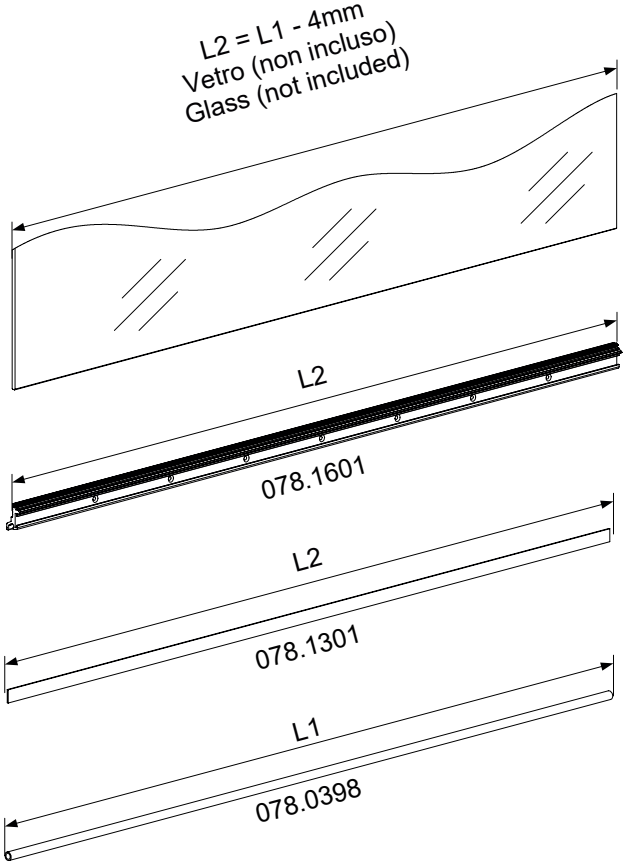

Tagliare a misura i componenti. Ammesso taglio su foro.
(L1=lunghezza sistema scelto dal cliente).

Cut the components to lenght. Cut is allowed on the holes.
(L1=system lenght chosen by customer).

Codici opzionali / *optional items*

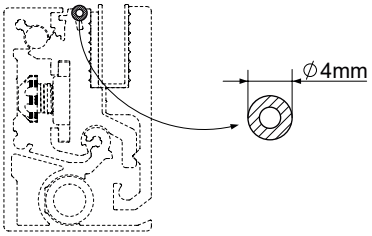

Guarnizione di chiusura D4mm Sp.1.5 **L=50m** **Cod. 112.0199.00**
Gap closing gasket D4mm Th.1.5 **Cod. 112.0199.03**

Versione .00 : Silicone trasparente — *Version .00: Transparent silicon*
Versione .03 : Silicone nero — *Version .03 : Black silicon*

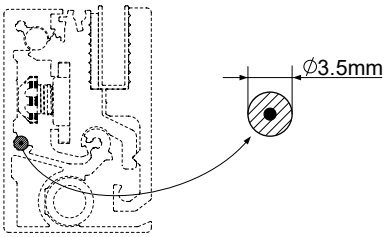

Cavo riscaldante ø3,5 10W/m **L=25m** **Cod. 006.3060.00**
Heating cable ø3.5 10W/m

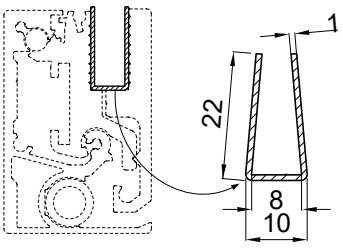

Guarnizione 22x8x1 per vetro 8mm **L=100m** **Cod. 078.0300.00**
Gasket 22x8x1 for 8mm glass

Materiale/*Material:* **EVA - 85 Shore**
Colore/*Colour:* **neutro/*neutral***

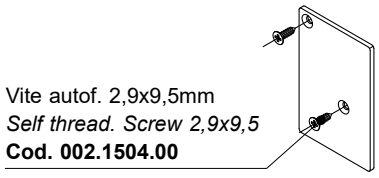

Vite autof. 2,9x9,5mm
Self thread. Screw 2,9x9,5
Cod. 002.1504.00

Tappo di chiusura laterale con viti **Dx/*Rt*** **Cod. 078.1534**
Side closing endcap with screws **Sx/*Lt*** **Cod. 078.1535**

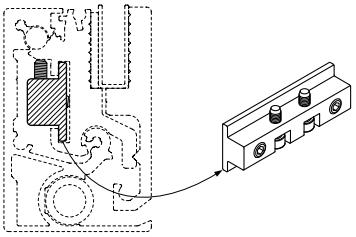

Kir regolatore forza di chiusura **Cod. 078.2021.00**
Closing force adjusting kit

Codici ricambi / *spareparts codes*

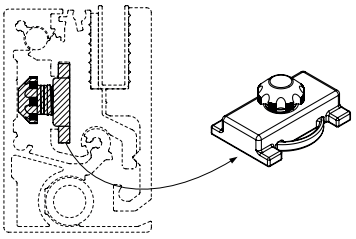

Kit di regolazione fine corsa 078 **Cod. 078.0003**
End of stroke adjusting kit 078

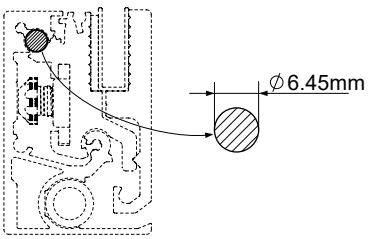

Barra di blocco D. 6.45mm L=100mm **L=100mm** **Cod. 078.0004**
Blocking rod D. 6.45mm L=100mm

Plafoniere - LED
Light canopies - LED

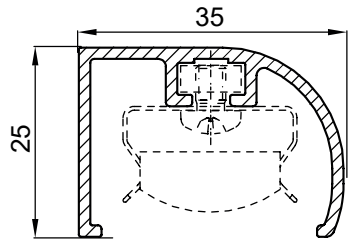

Profilo lampada
Light canopy profile

L=5000mm **Cod. 051.0200**

Per dettagli su codici, componenti e fissaggio vedi catalogo 230 pag.07
For details regarging codes, components and fixing see catalogue 230 pag.07

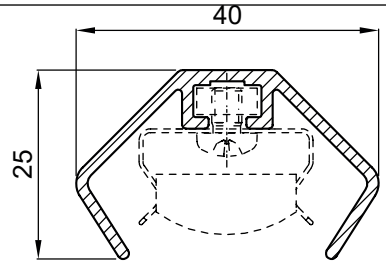

Profilo lampada
Light canopy profile

L=5000mm **Cod. 051.2200**

Per dettagli su codici, componenti e fissaggio vedi catalogo 230 pag.08
For details regarging codes, components and fixing see catalogue 230 pag.08

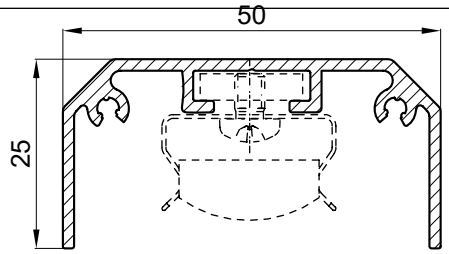

Profilo lampada
Light canopy profile

L=5000mm **Cod. 095.0200**

Per dettagli su codici, componenti e fissaggio vedi catalogo 230 pag.10
For details regarging codes, components and fixing see catalogue 230 pag.10

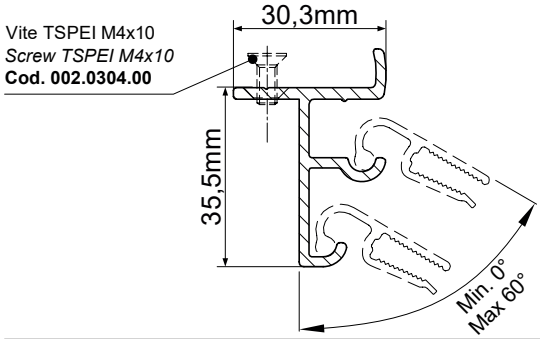

Profilo scorrevoli posteriori
Rear sliding profile

L=5200mm **Cod. 068.2150**

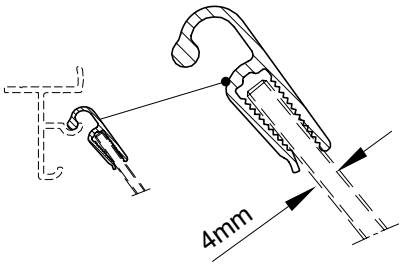

Profilo pinza scorrevoli
Clamp sliding profile

L=5000mm **Cod. 064.1300**

Pinza scorrevoli per angoli
Clamp sliding for corners

L=30mm **Cod. 064.1205**

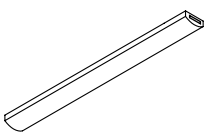

Lampade LED a barra mod. 051 (vedi catalogo 230 pag.03)
LED light bars mod. 051 (see catalogue 230 pag.03)

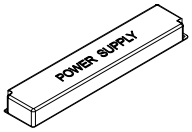

Alimentatori a corrente continua - 12V (vedi catalogo 230 pag.06)
Power supplies - 12V (see catalogue 230 pag.06)

Mensole complete 067
Complete shelves 067

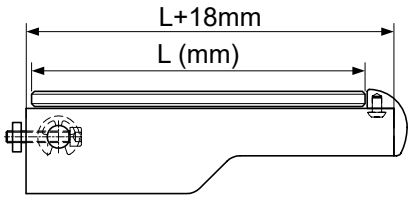

Kit mensola completa mod. 067
Compl. shelf mod. 067 assembly

L=195	**Cod. 067.1970**
L=245	**Cod. 067.1971**
L=295	**Cod. 067.1275**
L=345	**Cod. 067.1276**
L=395	**Cod. 067.1277**
L=445	**Cod. 067.1278**

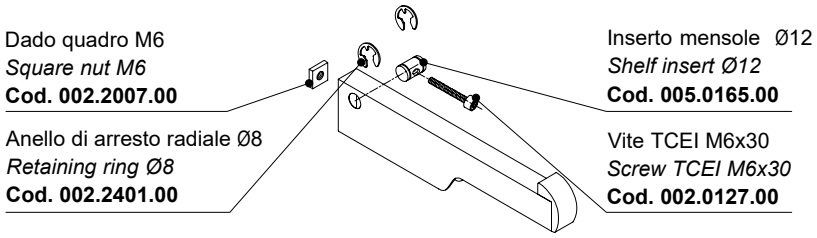

Minuteria per fissaggio inclusa nei codici kit sopra / *Fixing smallware incluced in the above assembly codes.*

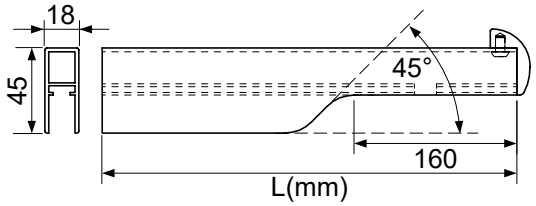

Mensola semifinita 0°
Semifinished shelf 0°

L=350	**Cod. 067.1750**
L=500	**Cod. 067.1230**

Minuteria non inclusa; lavorazione per il fissaggio a carico del cliente / *Smallware not incluced; processing for fixing carried our by customer*

Minuteria per mensole
Shelf smallwares

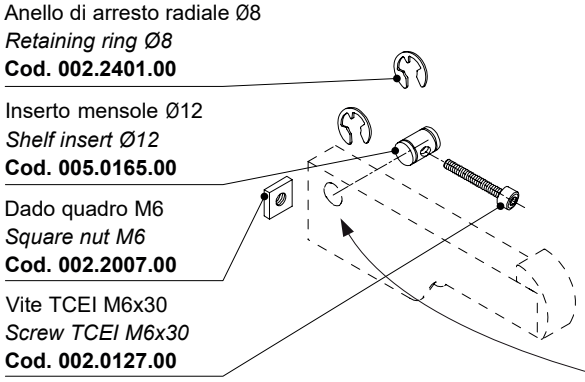

Kit minuteria fissaggio mensole 90°
90° shelf smallware fixing kit

Cod. 001.0591.00

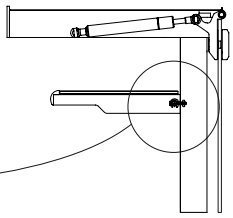

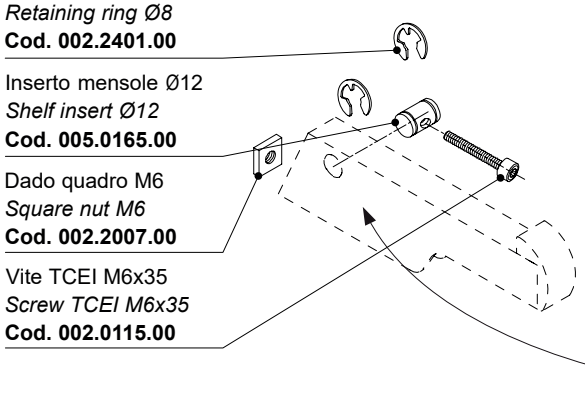

Kit minuteria fissaggio mensole inclinate
Sloped shelf smallware fixing kit

Cod. 001.0526.00

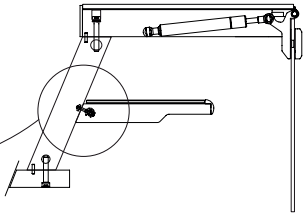

Mensole complete 076
Complete shelves 076

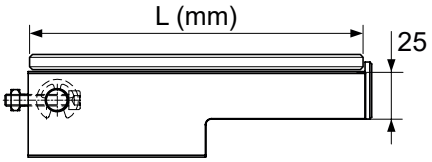

Kit mensola completa mod. 076 H25
Compl. shelf mod. 076 assembly H25

L=195	**Cod. 067.2007**
L=245	**Cod. 067.2010**
L=295	**Cod. 067.2012**
L=345	**Cod. 067.2014**
L=395	**Cod. 067.2040**
L=445	**Cod. 067.2042**

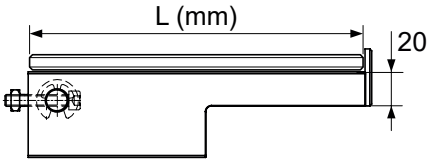

Kit mensola completa mod. 076 H20
Compl. shelf mod. 076 assembly H20

L=195	**Cod. 067.2020**
L=245	**Cod. 067.2022**
L=295	**Cod. 067.2024**
L=345	**Cod. 067.2044**
L=395	**Cod. 067.2046**
L=445	**Cod. 067.2030**

Minuteria per fissaggio 001.0591.00 inclusa nei codici kit sopra / *Fixing smallware 001.0591.00 incluced in the above assembly codes.*

Mensole semilavorate / *Semi-processed shelves*

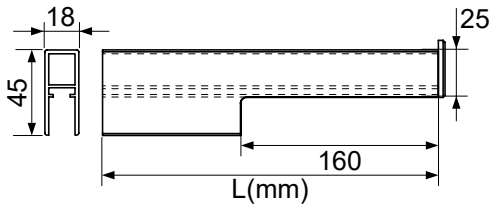

Mensola semifinita 0° H25
Semifinished shelf 0° H25

L=350	**Cod. 067.2032**
L=500	**Cod. 067.2034**

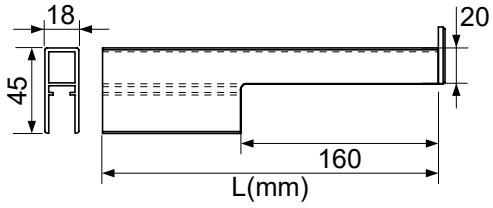

Mensola semifinita 0° H20
Semifinished shelf 0° H20

L=350	**Cod. 067.2036**
L=500	**Cod. 067.2038**

Minuteria non inclusa; lavorazione per il fissaggio a carico del cliente / *Smallware not incluced; processing for fixing carried our by customer*

Minuteria per mensole
Shelf smallwares

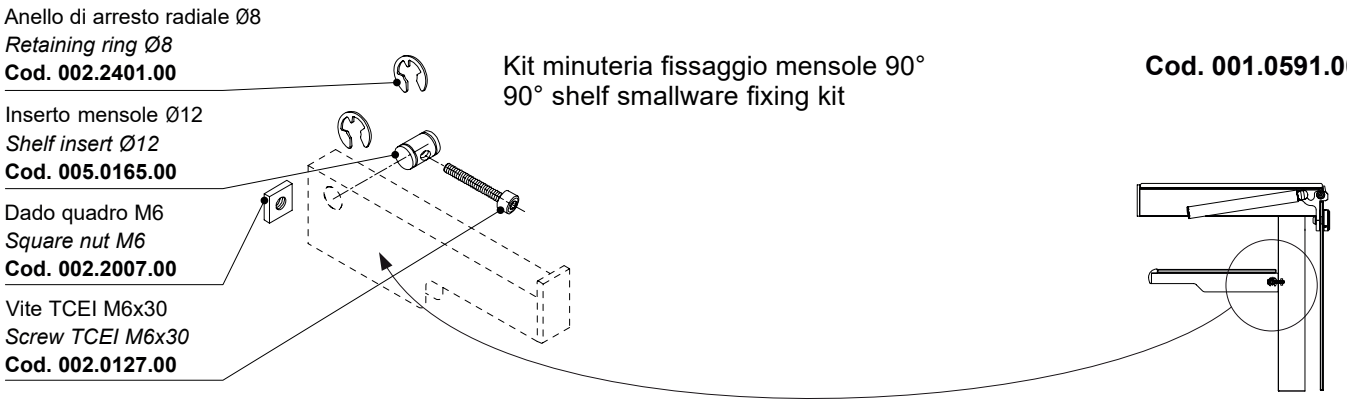

Kit minuteria fissaggio mensole 90° **Cod. 001.0591.00**
90° shelf smallware fixing kit

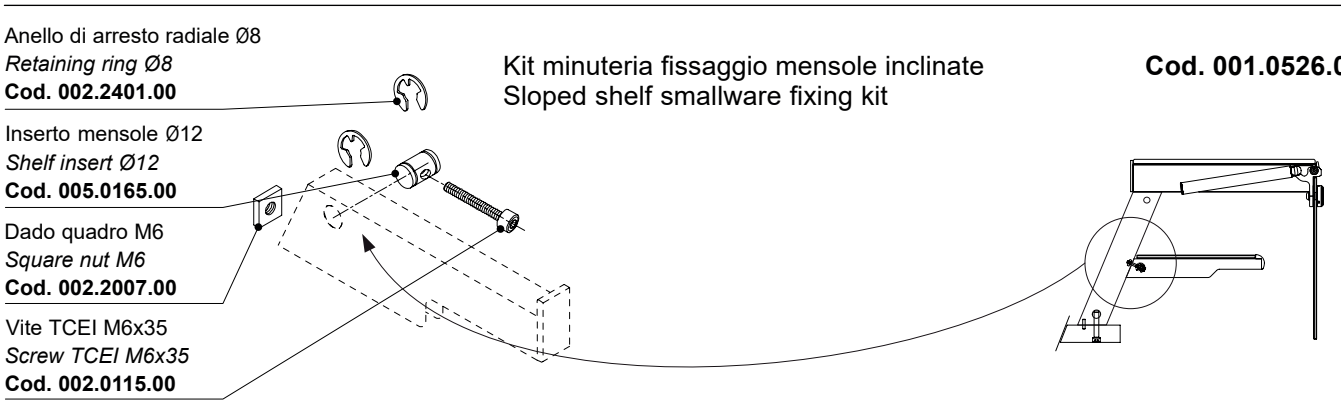

Kit minuteria fissaggio mensole inclinate **Cod. 001.0526.00**
Sloped shelf smallware fixing kit