Sistema **NEM 089 - ACCIAO INOX**
*System **NEM 089 - STAINLESS STEEL***

Sistema d’apertura verso l'alto, con profili in acciaio inox, per vetri piani lineari, temprati

Lift up opening system with stainless steel profiles for tempered flat linear glass panels

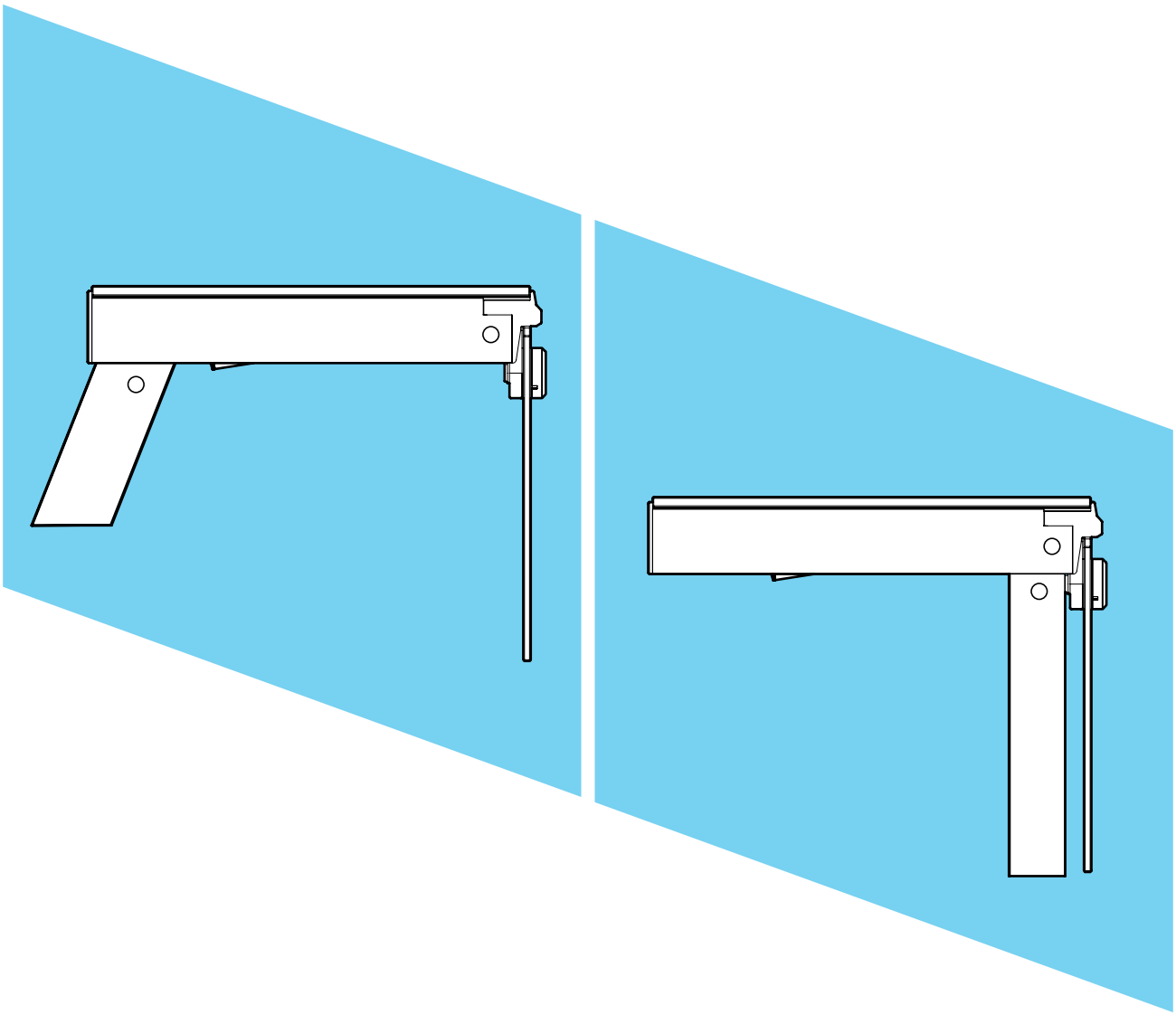

08/03/24

Nem srl - via degli Artigiani 9 - 34070 San Pier d'Isonzo (GO) - ITALY - tel. +39 0481 70297 - nem@nemsrl.it - www.nemsrl.it

All rights reserved. Any unauthorized copying, reproduction and lending is strictly prohibited.

Sistema **NEM 089**
Dettagli composizione */ Composition details*

NEM 089 è un sistema d'apertura verso l'alto, per il vetro frontale, sviluppato per applicazioni in ambienti aggressivi, come ad esempio con elevata salinità o acidità. Questo sistema è composto da profili scatola/montante in acciaio INOX AISI 304 e dalla meccanica di apertura 087 in alluminio anodizzato.

Il sistema NEM 089 è la soluzione migliore per la realizzazione di banchi pescheria o macelleria.

NEM 089 is a lift up opening system for front glass panels, developed for applicartions in aggressive environments, as for example with high salinity or acidity. This system is composed of case/upright profiles made in stainless steel AISI 304, and 087 aluminum opening device anodized.

The system NEM 089 is the best solution to realize fishery and butchery dispaly cases.

Materiali */ Materials*

Guarnizione adesiva in silicone per supporto banchina

Ahdesive silicon gasket to support top glass shelf

Kit di fissaggio standard NEM 089 in **acciaio INOX AISI 304**

*Standard NEM 089 fixing kit in **stainless steel AISI 304***

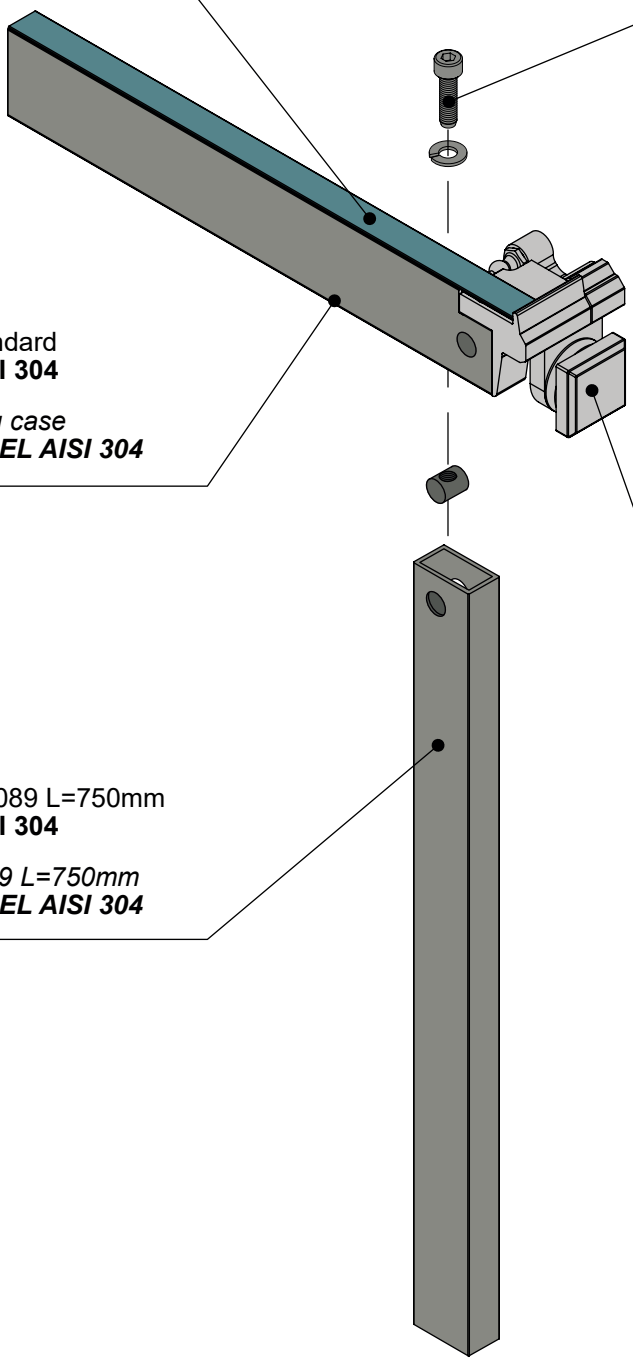

Scatola pistone standard in acciaio **INOX AISI 304**

*Standard gas spring case in **STAINLESS STEEL AISI 304***

Cerniera di apertura standard NEM 087 in **alluminio anodizzato**

*Standard NEM 087 opening device in **anodized aluminum***

Montante standard 089 L=750mm in acciaio **INOX AISI 304**

*Standard upright 089 L=750mm in **STAINLESS STEEL AISI 304***

Sistema **NEM 089**

Scatole standard **L=350mm INOX** / *Standard cases **L=350mm STAINLESS STEEL***

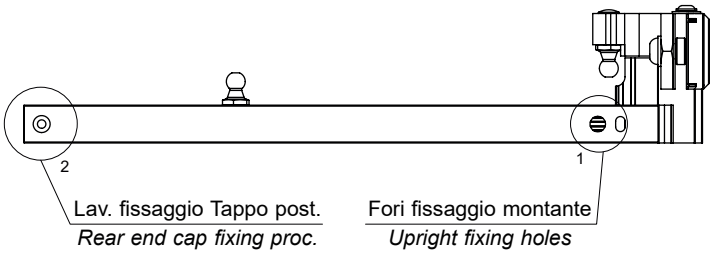

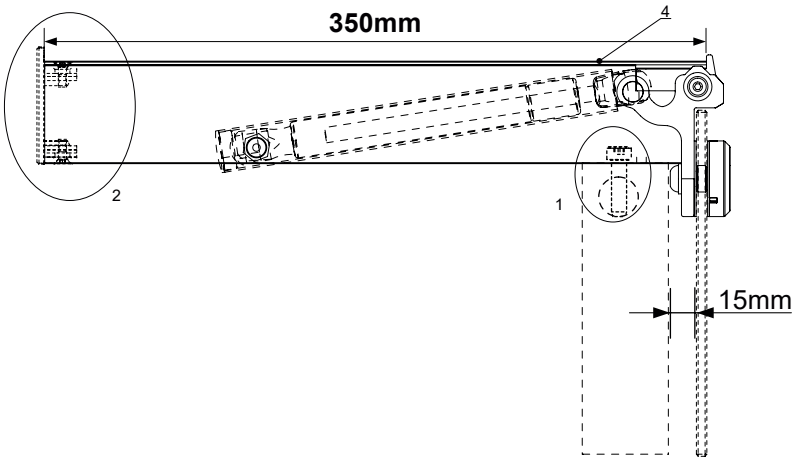

- Le scatole standard NEM 089 L=350mm (cod. Pag 04) sono fornite già lavorate per il fissaggio al montante frontale e per il passaggio cavi (1), con distanza tra vetro frontale e montante di 15mm.
- Le scatole L=350 sono fornite già lavorate (2) per il fissaggio del tappo posteriore NEM, cod. **087.0106**
- Le scatole L=350 sono fornite complete di guarnizione di appoggio banchina (4)
- Attenzione, il kit di fissaggio, il tappo posteriore ed il pistone non sono inclusi nel codice d'assieme.

- *NEM 089 standard cases L=350mm (all cod. Pag. 04) are supplied already processed for the front upright fixing and wiring (1), with distance between front glass and upright of 15mm*
- *The standard L=350 are supplied already processed (2) for fixing the rear end cap NEM, cod. **087.0106***
- *The standard cases L=350 are supplied complete with top glass shelf support gasket (4)*
- *Caution: the upright fixing screw kit, the rear end cap and gas spring are not included in the assembly cod.*

Le scatole standard NEM 089 L=350mm sono fornite già lavorate per il fissaggio al montante frontale, nella posizione rappresentata
NEM 089 standard cases L=350mm are supplied already processed for the front upright fixing, in the represented position

Scatole su richiesta **L=505mm INOX** / *Cases on req. **L=505mm STAINLESS STEEL***

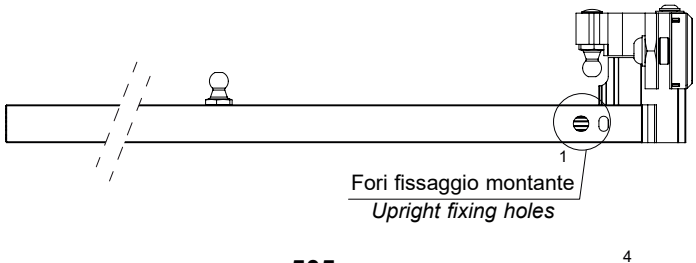

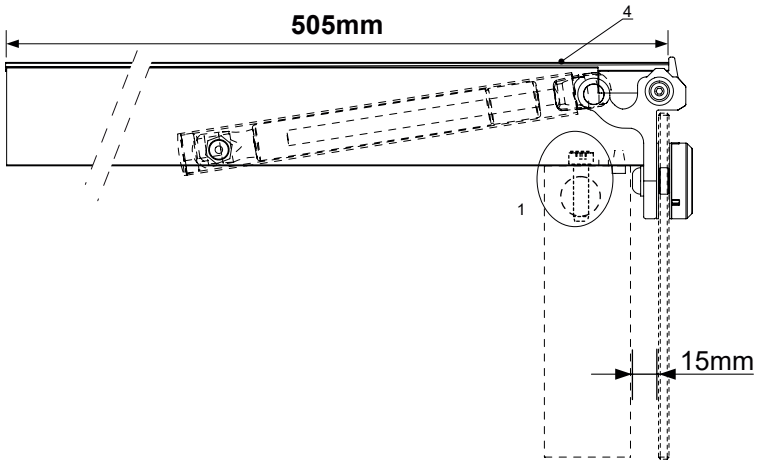

- Le scatole NEM 089 L=505mm (cod. Pag 05) sono fornite già lavorate per il fissaggio al montante frontale e per il passaggio cavi (1), con distanza tra vetro frontale e montante di 15mm.
- Le scatole L=505 sono fornite **senza lavorazione** per il fissaggio del tappo posteriore.
- Le scatole L=505 sono fornite complete di guarnizione di appoggio banchina (4)
- Attenzione : il kit di fissaggio montante ed il pistone non sono inclusi nel codice d'assieme.

- *NEM 089 cases L=505mm (all cod. Pag. 05) are supplied already processed for the front upright fixing and wiring (1), with distance between front glass and upright of 15mm*
- *The standard L=505 are supplied **not processed** for fixing the rear end cap*
- *The standard cases L=505 are supplied complete with top glass shelf support gasket (4)*
- *Caution: the upright fixing kit and gas spring are not included in the assembly cod.*

Le scatole standard NEM 089 **non sono** predisposte per il fissaggio posteriore
*NEM 089 standard cases are **not** predisposed for the rear upright fixing*

Borchia frontale TONDA / *ROUND front boss*

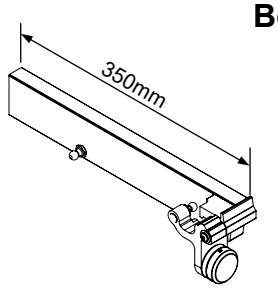

Scatola INOX Dx completa escluso pistone L=350 **Cod. 089.5001**
Complete ST. STL. Rt case without gas spring L=350

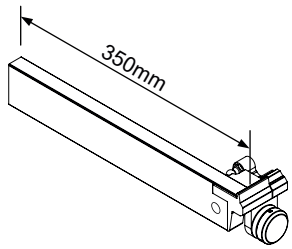

Scatola INOX Sx completa escluso pistone L=350 **Cod. 089.5002**
Complete ST. STL. Lt case without gas spring L=350

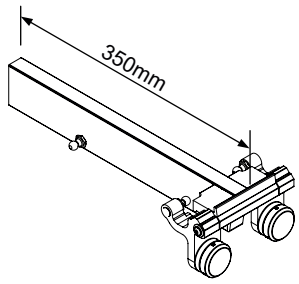

Scatola INOX Ct completa escluso pistone L=350 **Cod. 089.5003**
Complete ST. STL. Ct case without gas spring L=350

Borchia frontale QUADRA / *SQUARED front boss*

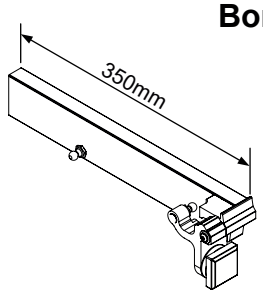

Scatola INOX Dx completa escluso pistone L=350 **Cod. 089.6001**
Complete ST. STL. Rt case without gas spring L=350

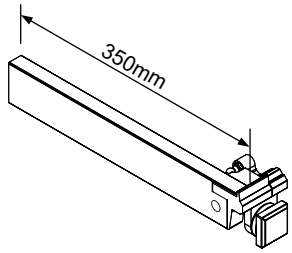

Scatola INOX Sx completa escluso pistone L=350 **Cod. 089.6002**
Complete ST. STL. Lt case without gas spring L=350

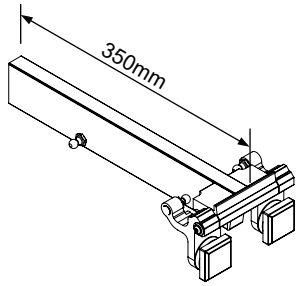

Scatola INOX Ct completa escluso pistone L=350 **Cod. 089.6003**
Complete ST. STL. Ct case without gas spring L=350

Borchia frontale TONDA / *ROUND front boss*

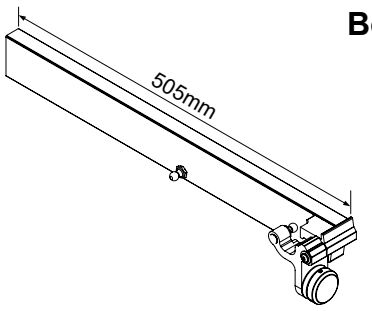

Scatola INOX Dx completa escluso pistone L=505 **Cod. 089.5006**
Complete ST. STL. Rt case without gas spring L=505

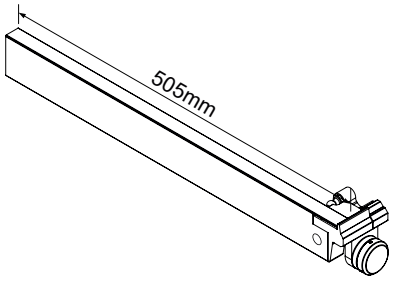

Scatola INOX Sx completa escluso pistone L=505 **Cod. 089.5007**
Complete ST. STL. Lt case without gas spring L=505

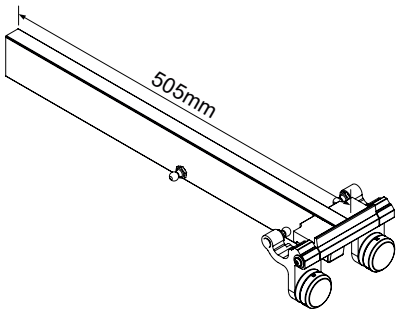

Scatola INOX Ct completa escluso pistone L=505 **Cod. 089.5008**
Complete ST. STL. Ct case without gas spring L=505

Borchia frontale QUADRA / *SQUARED front boss*

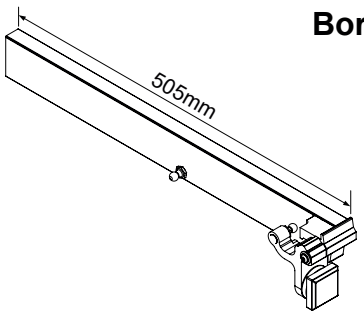

Scatola INOX Dx completa escluso pistone L=505 **Cod. 089.6006**
Complete ST. STL. Rt case without gas spring L=505

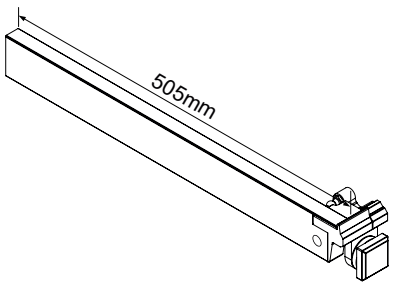

Scatola INOX Sx completa escluso pistone L=505 **Cod. 089.6007**
Complete ST. STL. Lt case without gas spring L=505

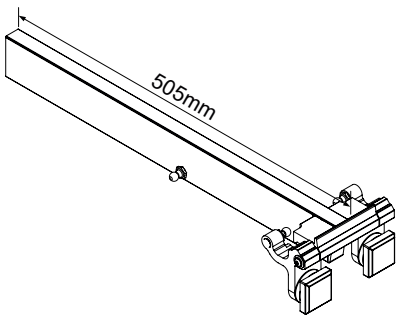

Scatola INOX Ct completa escluso pistone L=505 **Cod. 089.6008**
Complete ST. STL. Ct case without gas spring L=505

Sistema **NEM 089**
Codici componenti standard / *Standard item codes*

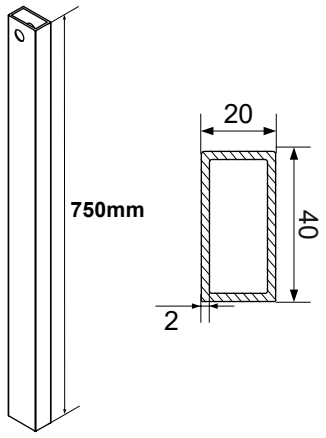

Profilo montante 089 INOX AISI 304 **L=750mm** **Cod. 089.4001**
Upright profile 089 ST. STL. AISI 304

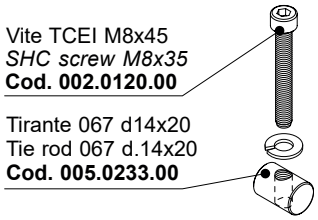

Kit tirante fissaggio Montante 089 **Cod. 089.0002.00**
Fixing tie rod kit for upright 089

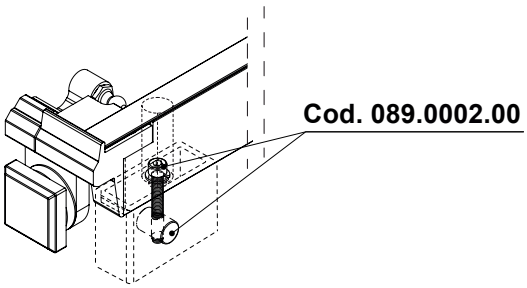

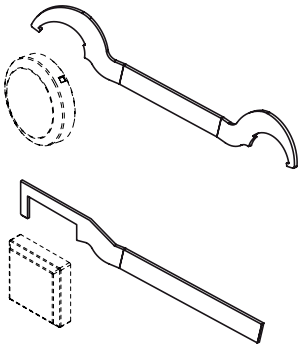

Chiave di serraggio borchia RD 087 40mm **Cod. 006.0184.00**
087 40mm RD front boss fastening tool

Chiave di posizionamento borchia 087 SQ 40mm **Cod. 006.0185.00**
087 40mm SQ front boss positioning tool

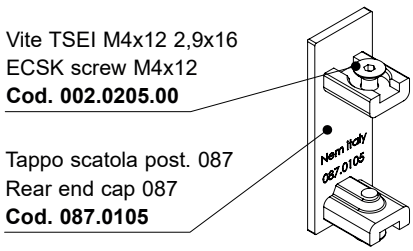

Kit tappo scatola posteriore 087 **Cod. 087.0106**
Rear 087 case end cap Kit

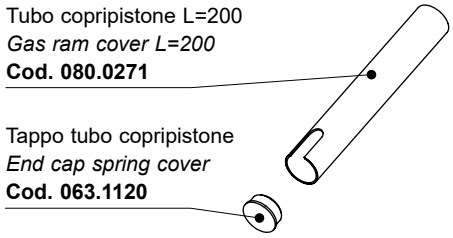

Kit Tubo copripistone (non mont.) **Cod. 080.0276**
Gas spring cover kit (not assembled)

Sistema **NEM 089**
Codici componenti standard / *Standard item codes*

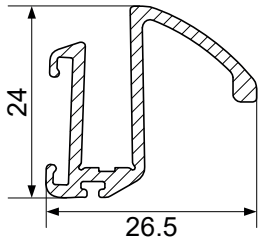

Profilo maniglia (vetro 6mm)
Hand grip profile (6mm glass)

L=5150mm **Cod. 080.1100**

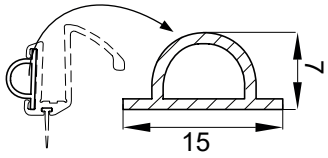

Guarnizione di battuta maniglia
Hand grip ledge gasket

L=100m **Cod. 010.0450.00**

Materiale/*Material* **PVC - 70 Shore**
Colore/*Colour* **neutro/*neutral***

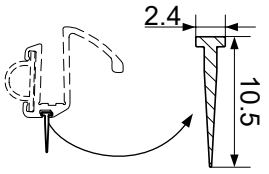

Guarnizione di chiusura inf.
Lower closing gasket

L=100m **Cod. 550.0099.00**

Materiale/*Material* **silicone-70 Shore**
Colore/*Colour* **neutro/*neutral***

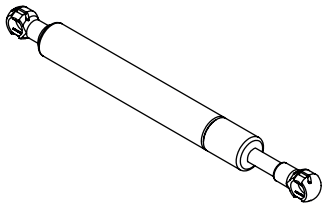

Pistoni per sistema NEM 089*
*System NEM 089 gas springs**

200N	**Cod. 007.1310.00**
250N	**Cod. 007.1315.00**
300N	**Cod. 007.1320.00**
400N	**Cod. 007.1330.00**
500N	**Cod. 007.1340.00**
600N	**Cod. 007.1350.00**
700N	**Cod. 007.1360.00**
800N	**Cod. 007.1370.00**

*Pistoni a gas speciali per alte temperature, fino a +110° C
**Special gas springs for high temperatures, up to +110° C*

Indicazioni pistoni / *Gas spring suggestions*

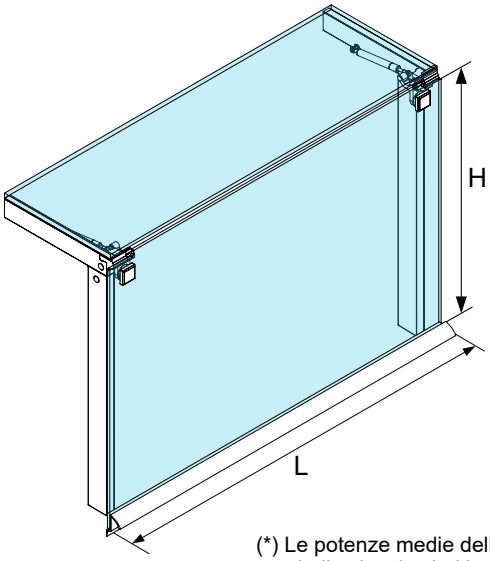

Potenza media pistoni suggerita in base a test effettuati con vetri di dimensioni **LxH**, con maniglia 080.1100 (*)

*Average suggested gas spring powers, based on tests carried out with glass size **LxH,** with handle profile 080.1100 (*)*

Altezza vetro *Glass height* **H (mm)**	Lunghezza vetro / *Glass length* **L(mm)**		
	934mm	**1246mm**	**1558mm**
510mm	2x200N 007.1310.00	2x250N 007.1315.00	2x300N 007.1320.00
575mm	2x250N 007.1315.00	2x300N 007.1320.00	2x400N 007.1330.00
750mm	2x400N 007.1330.00	2x500N 007.1340.00	2x700N 007.1360.00

(*) Le potenze medie delle molle a gas, indicate in tabella, sono da considerarsi puramente indicative, i valori indicati sono risultato di più prove in diverse situazioni di utilizzo.

(*) The gas springs average powers shown in the data sheet, are purely indicative, the values shown are results of multiple tests in different situations of use.

La NEM s.r.l. declina ogni responsabilità civile e penale in caso di rotture dei vetri dovute a loro difetti o errato montaggio.

NEM s.r.l. undertakes neither public nor criminal liability in case of glass breakages due to their defects or to a wrong assembling.

Plafoniere - LED
Light canopies - LED

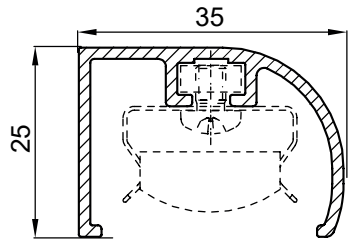

Profilo lampada
Light canopy profile

L=5000mm **Cod. 051.0200**

Per dettagli su codici, componenti e fissaggio vedi catalogo 230 pag.07
For details regarging codes, components and fixing see catalogue 230 pag.07

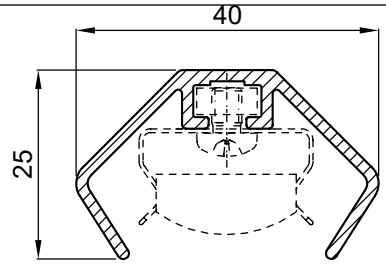

Profilo lampada
Light canopy profile

L=5000mm **Cod. 051.2200**

Per dettagli su codici, componenti e fissaggio vedi catalogo 230 pag.08
For details regarging codes, components and fixing see catalogue 230 pag.08

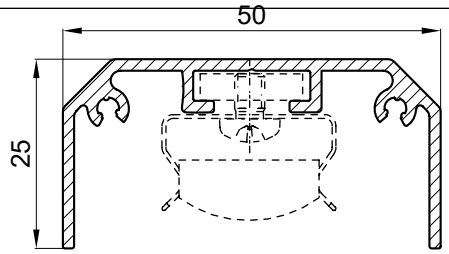

Profilo lampada
Light canopy profile

L=5000mm **Cod. 095.0200**

Per dettagli su codici, componenti e fissaggio vedi catalogo 230 pag.10
For details regarging codes, components and fixing see catalogue 230 pag.10

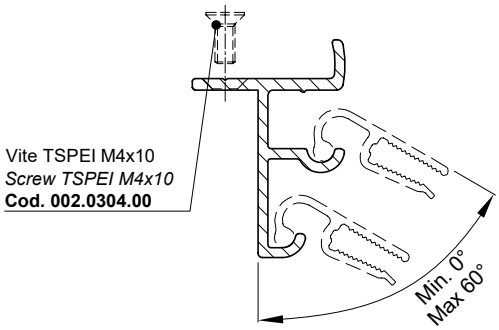

Profilo scorrevoli posteriori
Rear sliding profile

L=5200mm **Cod. 068.2150**

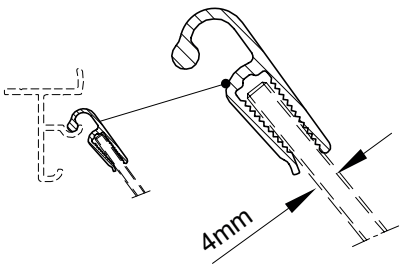

Profilo pinza scorrevoli
Clamp sliding profile

L=5000mm **Cod. 064.1300**

Pinza scorrevoli per angoli
Clamp sliding for corners

L=30mm **Cod. 064.1205**

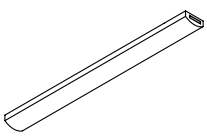

Lampade LED a barra mod. 051 (vedi catalogo 230 pag.03)
LED light bars mod. 051 (see catalogue 230 pag.03)

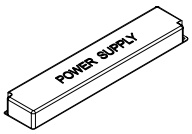

Alimentatori a corrente continua - 12V (vedi catalogo 230 pag.06)
Power supplies - 12V (see catalogue 230 pag.06)

Sistema **NEM 089**

Installazione con montante NEM 089 */ Installation with upright NEM 089*

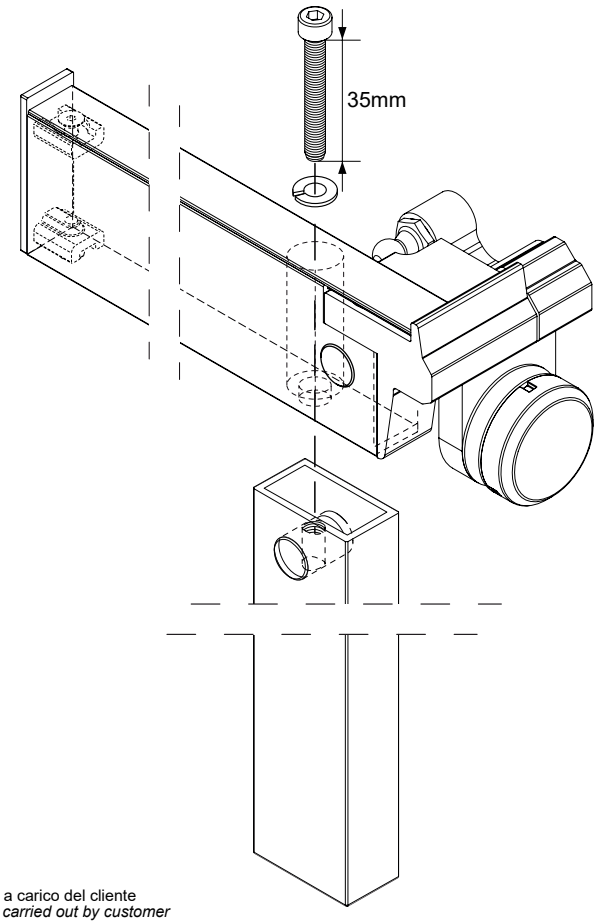

* Lavorazioni a carico del cliente
** Processing carried out by customer*

Codici utilizzati nell'esempio
Codes used in the example

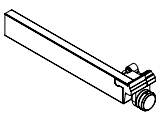	**089.5007** Scatola Sx completa escluso pistone *Complete Lt case without gas spring*
	**089.4001** Montante standard 089.4001 *Standard upright 089.4001*
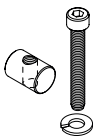	**089.0002.00** Kit tirante per fiss. Mont. 089 *Fixing tie rod kit for upright 089*
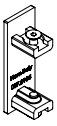	**087.0106** Kit tappo scatola posteriore 087 *Rear 087 case end cap Kit*

Versione borchia quadra */ Squared front boss version*

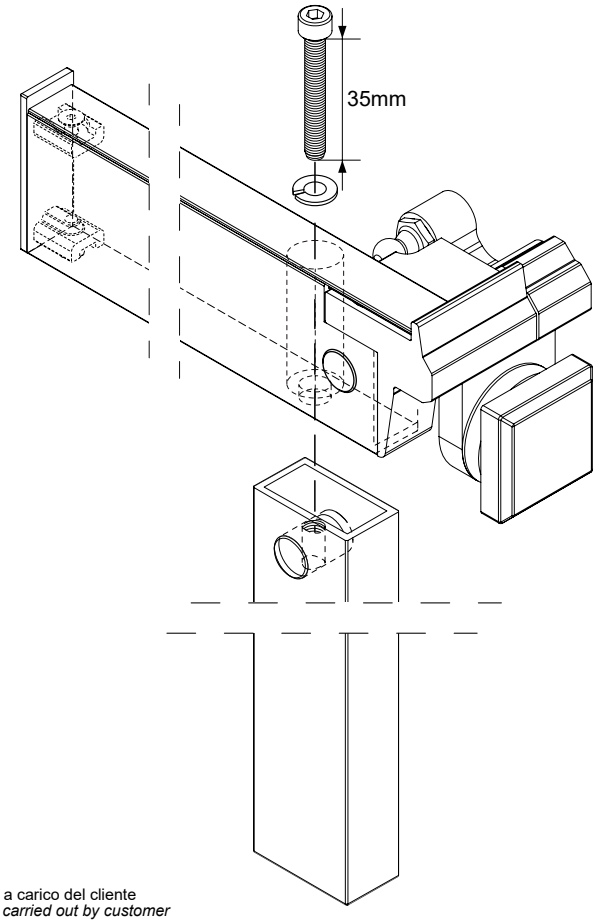

* Lavorazioni a carico del cliente
** Processing carried out by customer*

Codici utilizzati nell'esempio
Codes used in the example

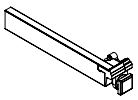	**089.6007** Scatola Sx completa escluso pistone *Complete Lt case without gas spring*
	**089.4001** Montante standard 089.4001 *Standard upright 089.4001*
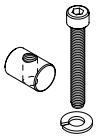	**089.0002.00** Kit tirante per fiss. Mont. 089 *Fixing tie rod kit for upright 089*
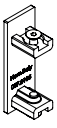	**087.0106** Kit tappo scatola posteriore 087 *Rear 087 case end cap Kit*

Sistema **NEM 089**

Esempi d'applicazione **montante anteriore** / *Application examples with **front upright***

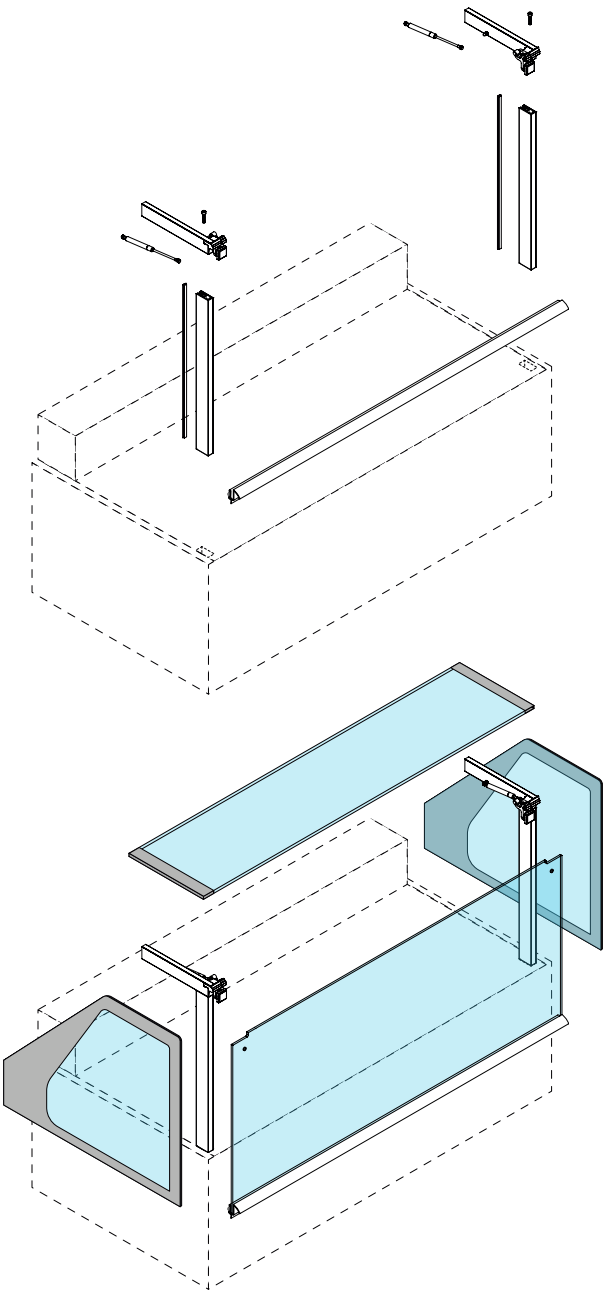

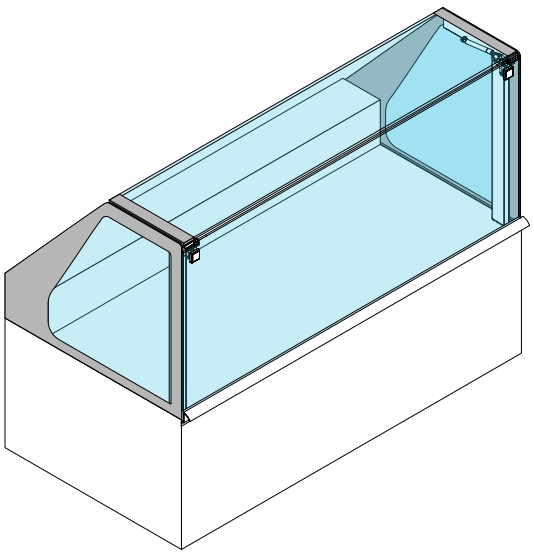

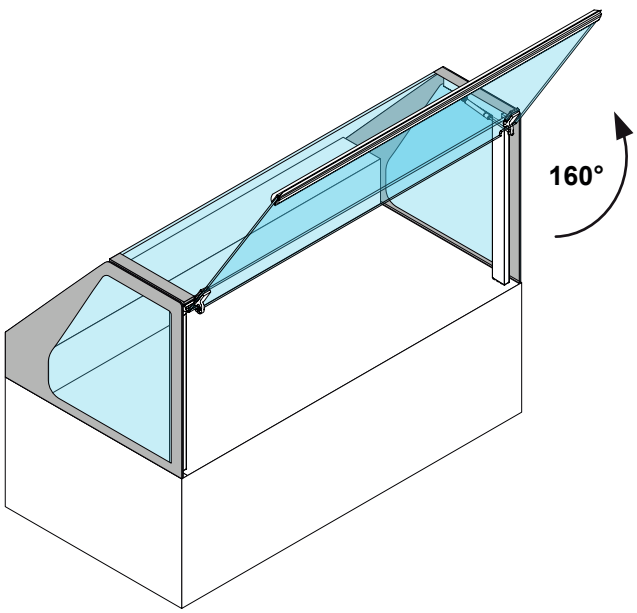

Codici utilizzati nel esempio
Codes used in the example

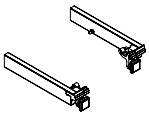	**089.6006 / 089.6007*** Scatole Dx e Sx complete L=505 escl. pistone Complete Rt and Lt cases L=505 without gas spring
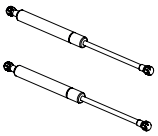	**007.13XX** 2 Pistoni a gas mod. 089 (indicazioni N pistoni a pag 08) *2 Gas springs mod. 089 (N suggestion at page 08)*
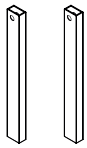	**089.4001*** 2 Montanti standard 089.4001 *2 standard uprights 089.4001*
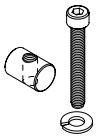	**089.0002.00** Kit tirante per fiss. Montante/ scatola 089 *Fixing tie rod kit for case/ upright 089*
	**MANIGLIA VETRO GLASS HANDLE** Cod. 080.1100 + Cod. 090.1199 + Cod. 550.0099
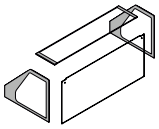	**VETRO / *GLASS*** Fornitura kit vetri a misura su richiesta *Custom measure glass kit supply on request*

*le lavorazioni a misura sono a carico del cliente.
** the processing at measure is carried out by the customer.*

Schemi di lavorazione vetri
Glass processing pattern

Vetro frontale linea 089 / *089 line front glass*

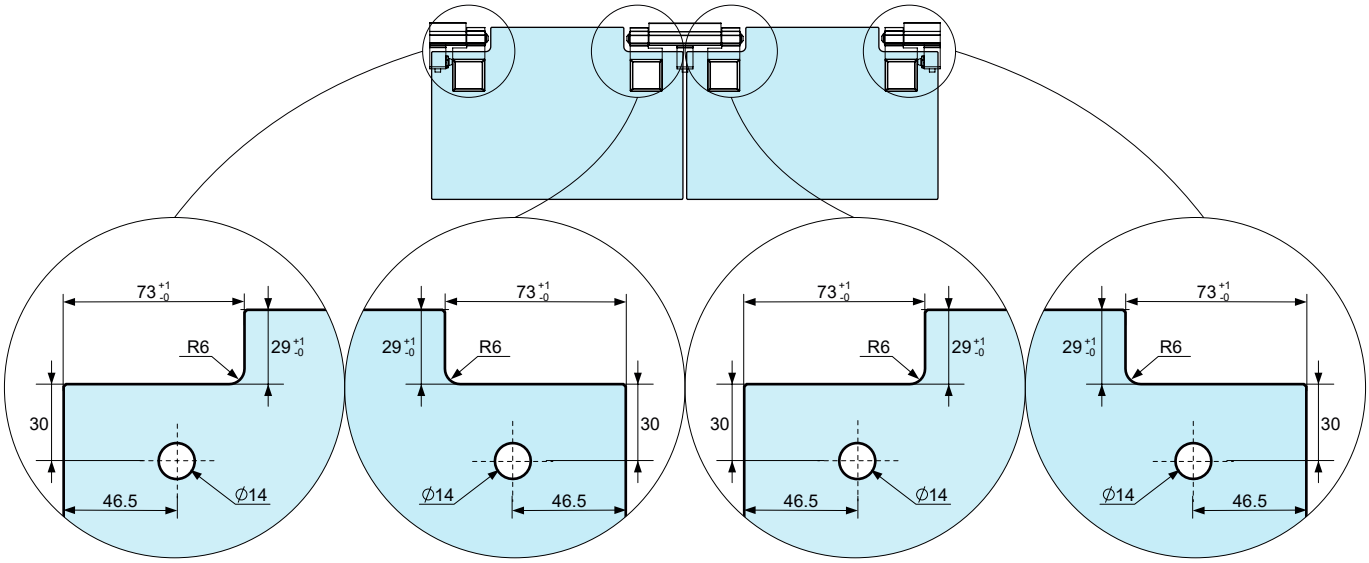

Le lavorazioni dei vetri destri, sinitri e centrali sono tutte uguali; tutte le misure sono espresse in millimetri
The processing of left, right and central glass panels are all equal; all the measures are expressed in millimiters

Usare esclusivamente vetro temprato / *Use exclusvively tempered glass*