NEM - Catalogo 210
***NEM -** Catalogue 210*

Sistemi d’apertura verso il basso e profili maniglia

Tilt-down opening systems and hand grip profiles

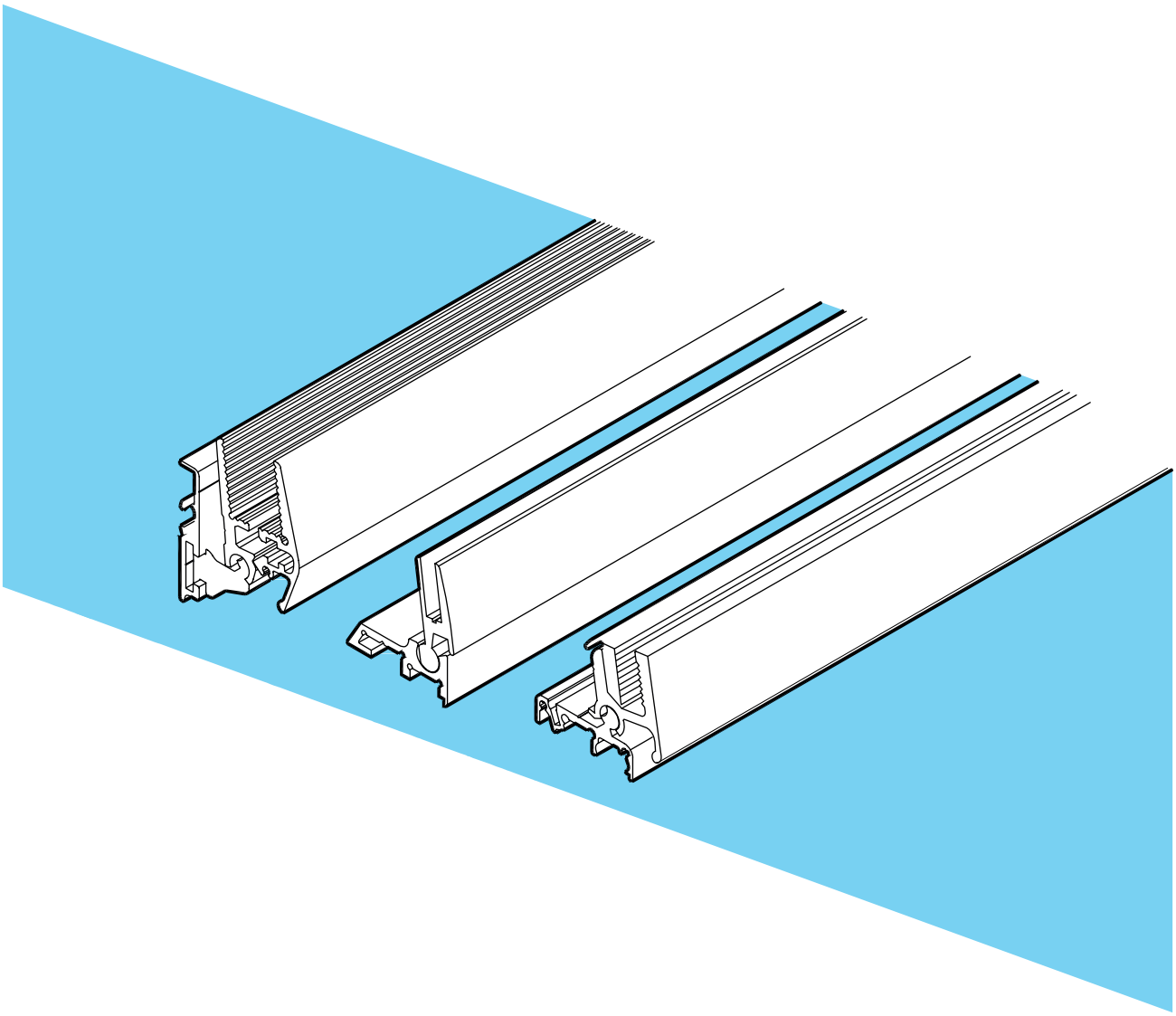

22/04/26

Nem srl - via degli Artigiani 9 - 34070 San Pier d'Isonzo (GO) - ITALY - tel. +39 0481 70297 - nem@nemsrl.it - www.nemsrl.it

All rights reserved. Any unauthorized copying, reproduction and lending is strictly prohibited.

NEM 210

Maniglie e battute vetro - *Glass handles and stops*

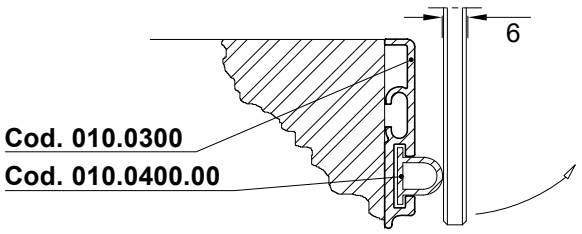

Profilo base maniglia *Hand grip base profile*	L=5200mm	**Cod. 010.0300**
Guarnizione di battuta maniglia *PVC front closing gasket*	L=100m	**Cod. 010.0400.00**

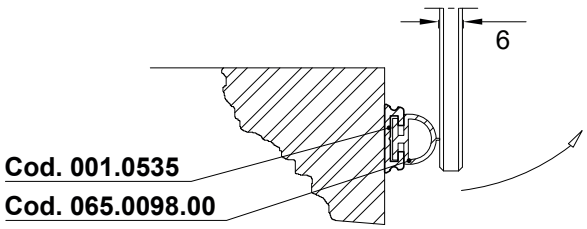

Profilo porta guarnizione *Gasket holder profile*	L=5000mm	**Cod. 001.0535**
Guarnizione di battuta maniglia *Silicon front closing gasket*	L=100m	**Cod. 065.0098.00**

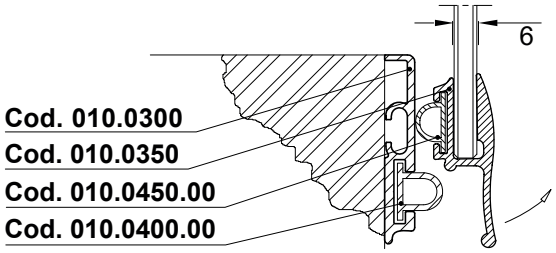

Profilo maniglia *Hand grip profile*	L=5200mm	**Cod. 010.0350**
Profilo base maniglia *Hand grip base profile*	L=5200mm	**Cod. 010.0300**
Guarnizione di battuta PVC *PVC hand grip gasket*	L=100m	**Cod. 010.0450.00**

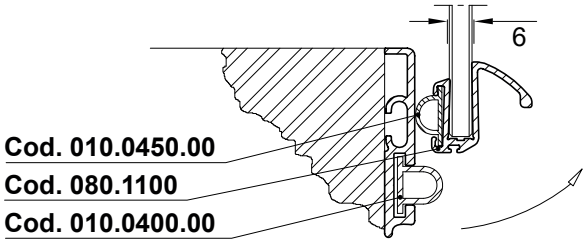

Profilo maniglia *Hand grip profile*	L=5150mm	**Cod. 080.1100**
Guarnizione di battuta PVC PVC hand grip gasket	L=100m	**Cod. 010.0450.00**

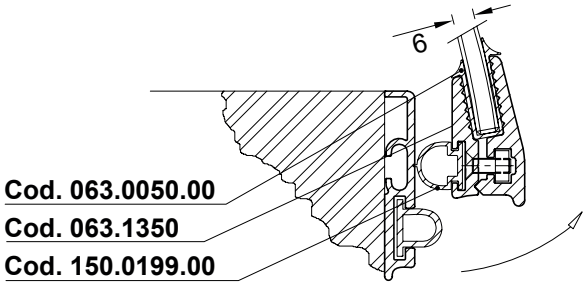

Assieme maniglia completo *Complete hand grip assembly*	L=5000mm	**Cod. 063.1350**
Guarnizione vetro 6mm maniglia *Hand grip 6mm glass gasket*	L=100m	**Cod. 063.0050.00**
Guarnizione battuta maniglia *Silicon hand grip gasket*	L=100m	**Cod. 150.0199.00**

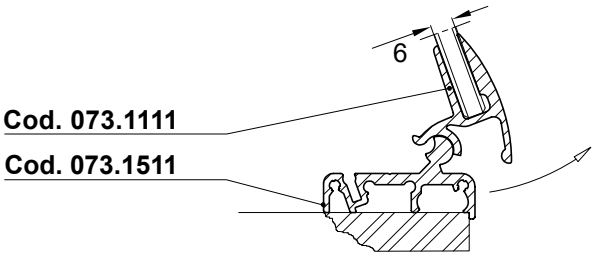

Profilo maniglia aperta *Open hand grip profile*	L=5200mm	**Cod. 073.1111**
Profilo base maniglia *Tilt base profile*	L=5200mm	**Cod. 073.1511**

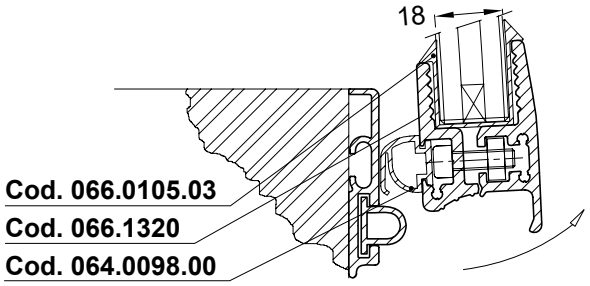

Maniglia completa (vetro 18mm) *Complete hand grip (18mm glass)*	L=5000mm	**Cod. 066.1320**
Guarniz. maniglia vetro 18mm *Hand grip gasket 18mm glass*	L=100m	**Cod. 066.0105.03**
Guarnizione battuta maniglia *Hand grip ledge gasket*	L=100m	**Cod. 064.0098.00**

NEM 210

Sistemi apertura a ribalta - *Tilt down opening systems*

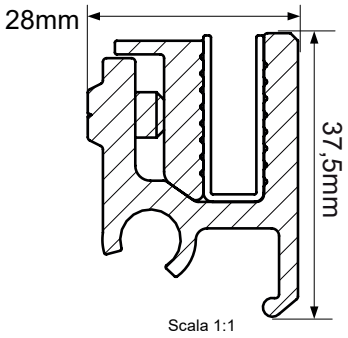

Assieme compl. Pinza vetro 6/8mm* **L=5200mm** **Cod. 073.4002**
*Compl. Glass clamp assembly 6/8mm**

Cod. **073.4002** include / *cod. **073.4002** includes:*

- **073.4001 -** Profilo pinza lavorato / Proc. Glass clamp prof. - **L=5200**
- **043.0301 -** Guarnizione pinza vetro 6mm / *6mm glass clamp gasket* - **L=5200**
- **073.5000 -** Profilo inserto pinza 073 L=5200 / *073 clamp insert profile* - **L=5200**
- **002.0405 -** Grano STEI M6x8 / *Headless screw M6x8* - **30pcs**

*Guarnizione per il vetro da 8mm non inclusa, fornita a parte su richiesta, cod. 078.0300.00
**8mm glass gasket not included, supplied a part on request, item 078.0300.00*

Esempi di composizione
Composition examples

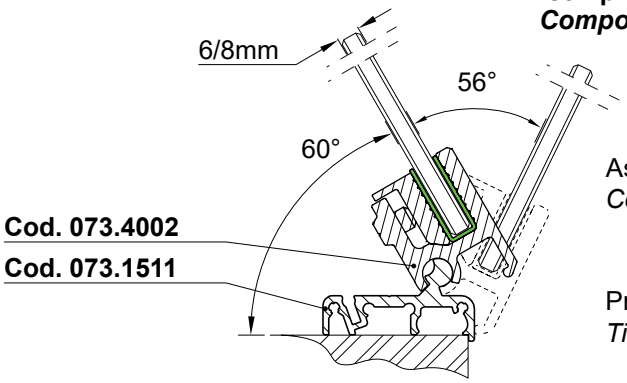

Assieme compl. pinza 6/8mm L=5200mm **Cod. 073.4002**
Compl. clamp assembly 6/8mm

Profilo base maniglia L=5200mm **Cod. 073.1511**
Tilt base profile

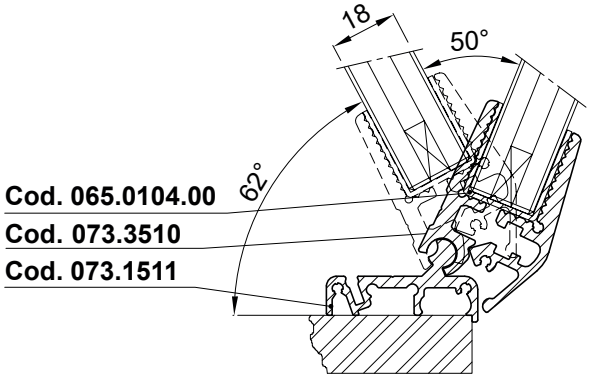

Assieme maniglia a ribalta compl. L=5200mm **Cod. 073.3510**
Complete hand grip assembly

Profilo base maniglia L=5200mm **Cod. 073.1511**
Tilt base profile

Guarnizione vetro sp. 18mm L=2200mm **Cod. 065.0104.00**
Glass gasket th. 18mm

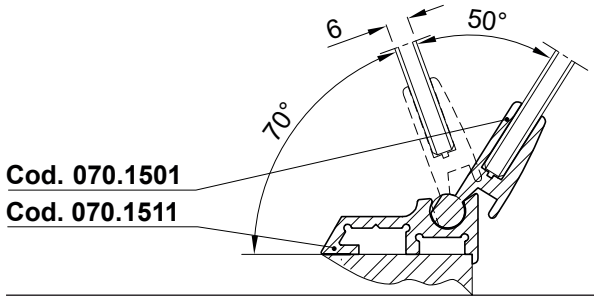

Profilo maniglia L=5200mm **Cod. 070.1501**
Hand grip profile

Profilo base maniglia L=5200mm **Cod. 070.1511**
Tilt base profile

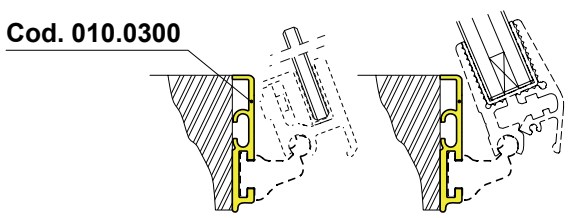

Profilo base maniglia L=5200mm **Cod. 010.0300**
Tilt base profile

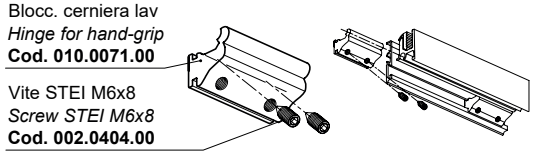

Cerniera per maniglia completa L=50mm **Cod. 010.0070.00**
Complete hinge for hand grip L=50mm

NEM 210

Sistemi apertura a ribalta autoportanti - Vertical standing t*ilt down opening systems*

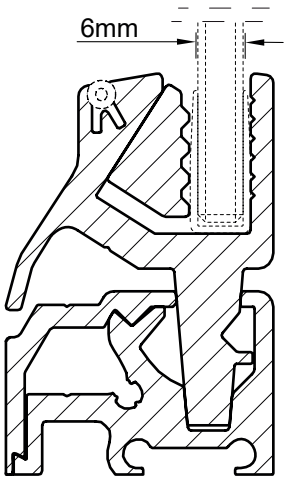

Scala 1:1

Sistema a ribalta compl. NEM 085 **L=5200mm** **Cod. 085.1450**
Compl. Tilt down system NEM 085

Cod. **085.1450** include / *cod. **085.1450** includes:*

- **085.1851 -** Profilo pinza lavorato / *Proc. Glass clamp prof.* - **L=5200**
- **085.1750 -** Profilo carter di blocco / *Locking cover profile* - **L=5200**
- **063.1611 -** Profilo inserto pinza / *clamp insert profile* - **L=5200**
- **002.0405 -** Grano STEI M6x8 / *Headless screw M6x8* - **32pcs**
- **085.1550 -** Profilo base 085 / Base profile 085 - **L=5200**

*Guarnizione 040.0099.00 non inclusa nell'assieme, da ordinare a parte
**Glass gasket 040.0099.00 not included in the assembly, to be ordered apart*

Funzionamento / *Functioning*

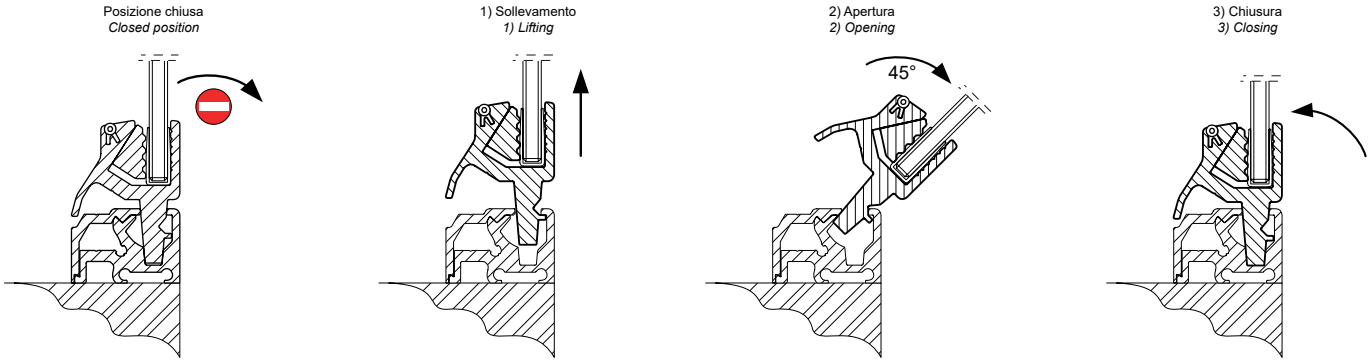

Componenti / *Components*

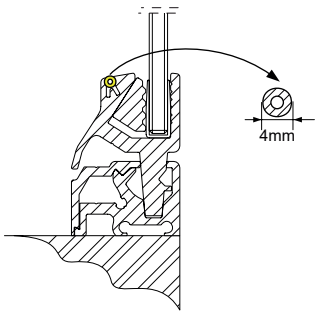

Guarnizione di chiusura mod. 112 **L=50m** **Cod. 112.0199.00**
Gap closing gasket mod. 112

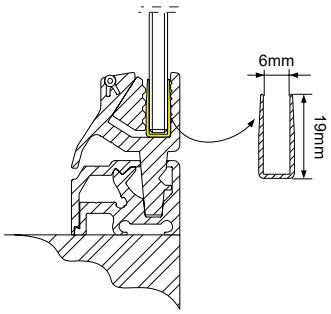

Guarnizione vetro 6mm 19x8x1 **L=100m** **Cod. 040.0099.00**
Glass 6mm gasket 19x8x1

Viti per il fissaggio della base maniglia al piano (*)
Hand grip base profile fixing screws (*)

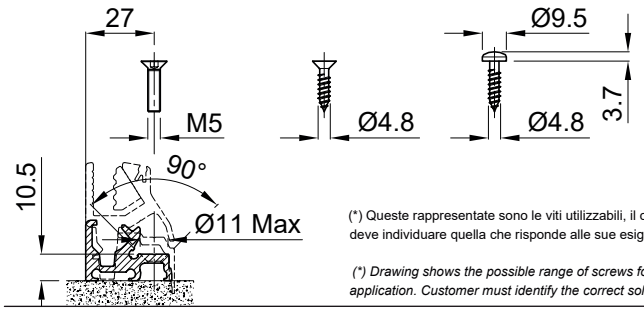

(*) Queste rappresentate sono le viti utilizzabili, il cliente deve individuare quella che risponde alle sue esigenze.

(*) Drawing shows the possible range of screws for the application. Customer must identify the correct solution.

Viti per il fissaggio del profilo di copertura (*)
Cover profile fixing screws (*)

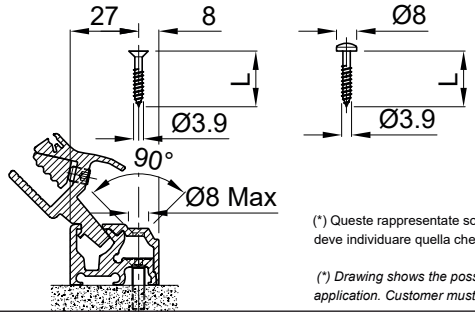

(*) Queste rappresentate sono le viti utilizzabili, il cliente deve individuare quella che risponde alle sue esigenze.

(*) Drawing shows the possible range of screws for the application. Customer must identify the correct solution.