Newsletter nem

APRILE 2013

Copyright© 2013 NEM srl - All rights reserved

NUOVA MANIGLIA 085!

La nuova maniglia 085 è stata progettata in modo da renderla semplice nell'utilizzo e nell'istallazione ed estremamente versatile e funzionale.

figura 1

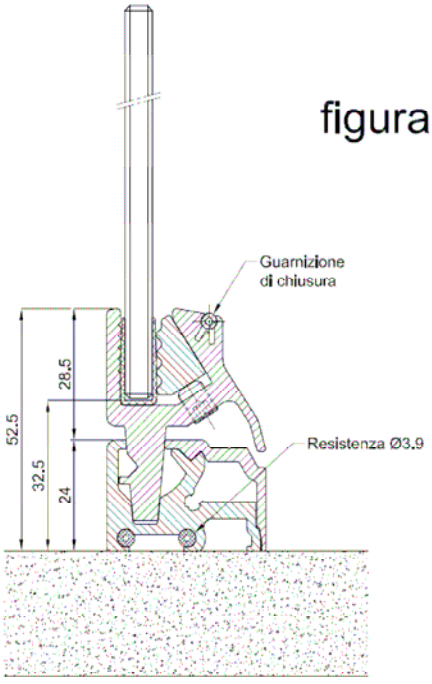

figura 2

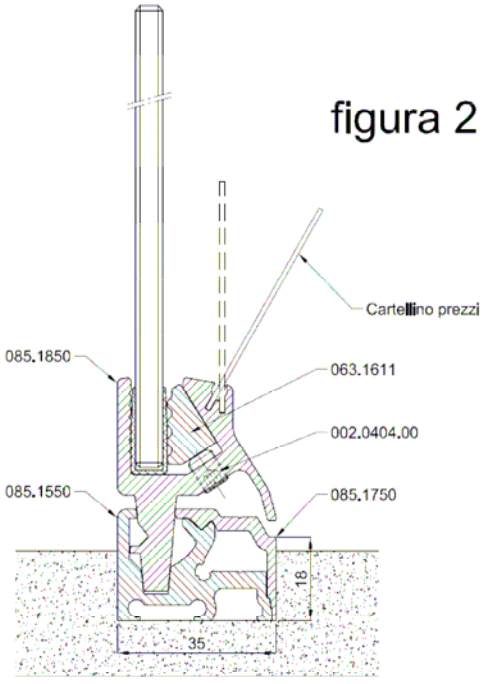

Questo nuovo prodotto può essere installato sia sul piano d'appoggio (figura 1) che parzialmente incassato all'interno dello stesso (figura 2) e permette la totale pulizia e manutenzione del sistema, compresa l'eventuale sostituzione del vetro, senza la necessità dello smontaggio completo, anche nel caso in cui ci siano più vetri in linea (figura 3) o nel caso in cui ci siano delle spalle laterali di chiusura (figura 4).

Inoltre, questa nuova maniglia, si presta anche ad essere utilizzata sia per il montaggio del vetro frontale, che di quelli laterali, realizzando così, con un unico sistema di profili, una struttura chiusa su tre lati (figura 5)

Nem srl – Via Redipuglia n.16 Z.I.
34070 San Pier d'Isonzo (GO) – ITALY
Tel. +39 (0481) 70297 – Fax +39 (0481) 70275
Email : nem@nemsrl.it Web : http://www.nemsrl.it

figura 3

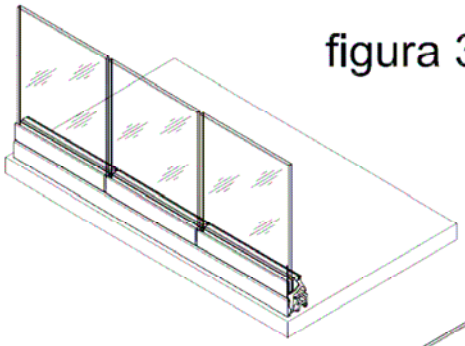

figura 4

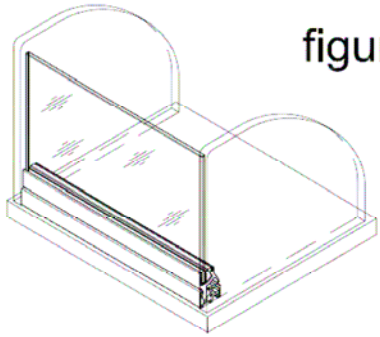

figura 5

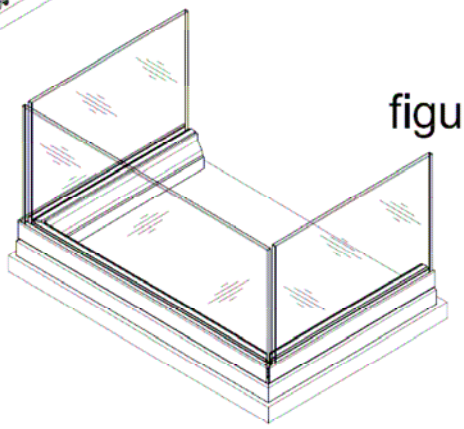

figura 6

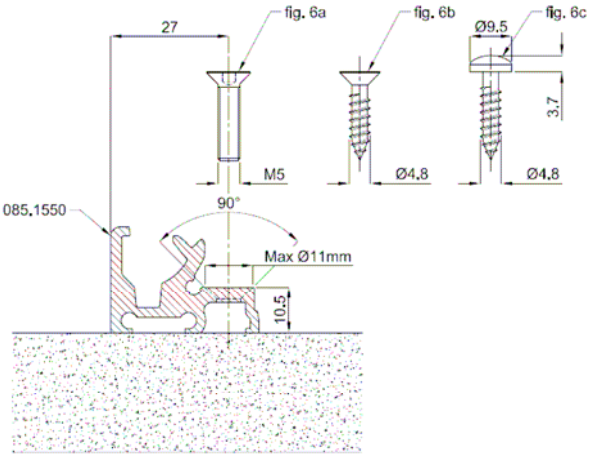

Il profilo di base, 085.1550, si installa facilmente sul vostro banco mediante viti TSPEI M5 (figura 6a) o, in alternativa, con viti autofilettanti a testa svasata (UNI ISO 1482; UNI ISO 1483; UNI ISO 7050 o UNI ISO 7051), diametro 4,8mm (figura 6b).

È altresì possibile il fissaggio con viti autofilettanti con testa a calotta (UNI ISO 1481 o UNI ISO 7049), diametro 4,8mm (figura 6c), realizzando così sul profilo 085.1550, solamente dei fori passanti, senza la necessità di eseguire fori svasati.

figura 7

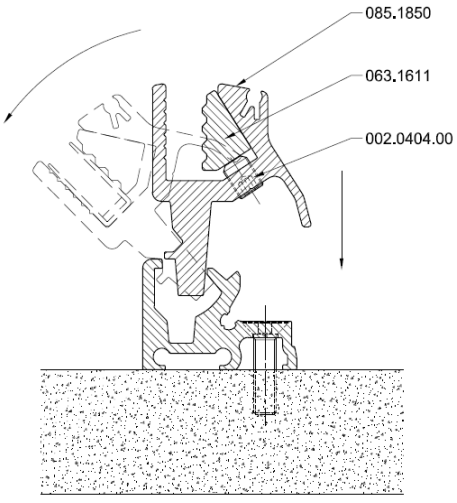

Una volta fissato il profilo di base, 085.1550, si inserisce il profilo maniglia 085.1850, dove sono state già pre-avvitate le viti STEI M6x8 (codice 002.0404.00), mentre, il profilo inserto 063.1611, si può anche inserire in una fase successiva, subito prima dell'inserimento del vetro.

L'inserimento della maniglia 085.1850 può avvenire dall'alto (così come rappresentato in figura 7) o lateralmente, facendo scorrere questo profilo all'interno della sua sede nel profilo 085.1550.

L'ultimo profilo da installare, è il carter di copertura/blocco, codice 085.1750, che viene posizionato mantenendo la maniglia 085.1850 in posizione aperta (figura 8).

Nem srl – Via Redipuglia n.16 Z.I.
34070 San Pier d'Isonzo (GO) – ITALY
Tel. +39 (0481) 70297 – Fax +39 (0481) 70275
Email : nem@nemsrl.it Web : http://www.nemsrl.it

figura 8

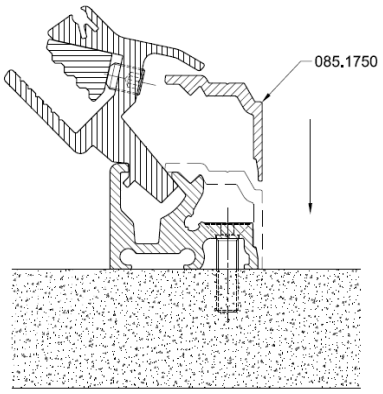

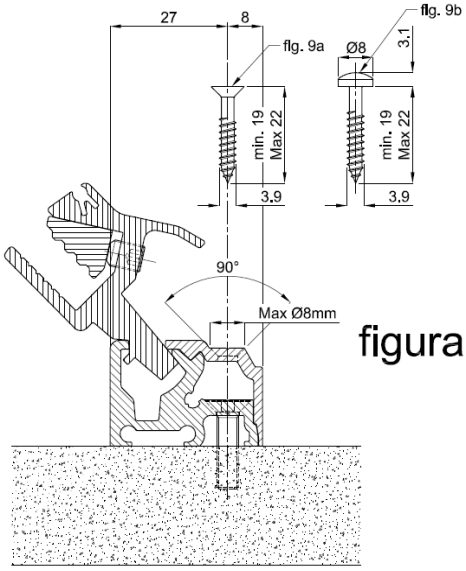

figura 9

Il profilo codice 085.1750, già opportunatamente pre-forato, può essere fissato al profilo di base, 085.1550, con viti autofilettanti a testa svasata (UNI ISO 1482; UNI ISO 1483; UNI ISO 7050 o UNI ISO 7051), diametro 3,9mm (figura 9a). Come per il profilo base, anche per il profilo carter è possibile il fissaggio anche con viti autofilettanti con testa a calotta (UNI ISO 1481 o UNI ISO 7049), Max. diametro 3,9mm (figura 9b), quindi, senza la necessità di eseguire fori svasati.

Fatto questo non resta che installare il vetro, con la guarnizione 040.0099.00.
Una volta posizionato correttamente il vetro, lo si fissa serrando le viti STEI M6x8 (codice 002.0404.00), utilizzando una chiave a brugola da 3mm (figura 10).

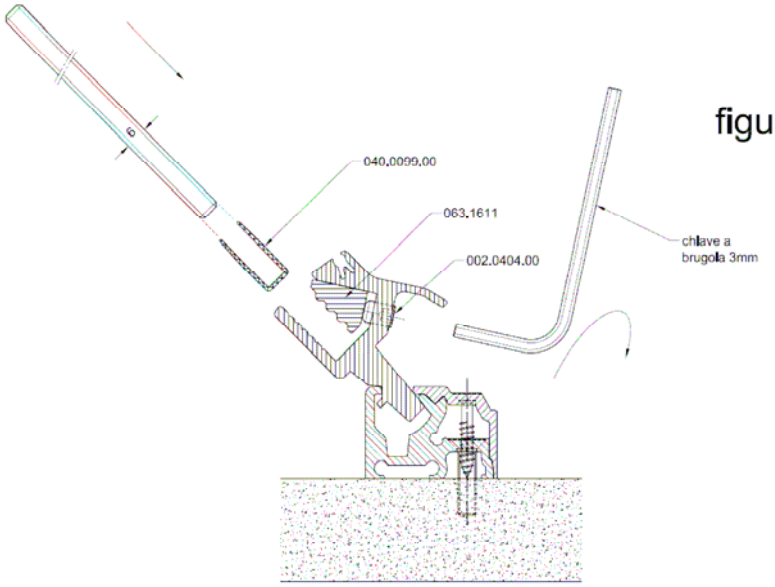

figura 10

L'apertura massima del vetro è di 45° figura 11).

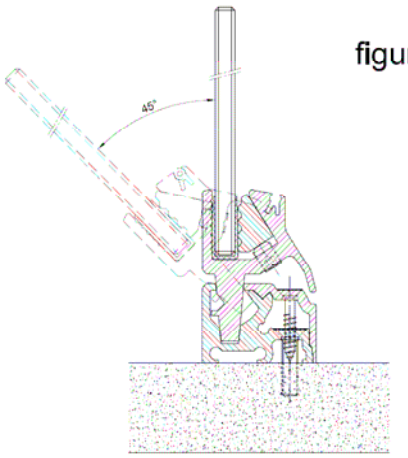

figura 11

Per conoscere i prezzi di vendita a voi riservati per i nuovi articoli e la disponibilità di questi prodotti e/o per dettagli tecnici, il nostro ufficio commerciale e il nostro ufficio tecnico sono a vostra disposizione.

Cordiali saluti.

Nem srl – Via Redipuglia n.16 Z.I.
34070 San Pier d'Isonzo (GO) – ITALY
Tel. +39 (0481) 70297 – Fax +39 (0481) 70275
Email : nem@nemsrl.it Web : http://www.nemsrl.it