Newsletter nem

FEBBRAIO 2010 – FEBRUARY 2010

Copyright© 2010 NEM srl - All rights reserved

Gentili clienti,
abbiamo aggiornato il nostro catalogo, che potete già consultare on-line sul nostro sito.
Nell'ottica di fornire il migliore servizio possibile, Vi elenchiamo le principali modifiche apportate ai nostri prodotti.
Comunque ricordiamo che i nostri uffici tecnici e commerciali sono a Vostra disposizioni per eventuali richieste di chiarimento in merito alle modifiche apportate.
Distinti saluti.

Dear Customers,
we have updated our catalogue, which You can already look at our website.
With a view of providing You with the best possible service, we are pleased to make a list of the main changes made on our products.
Anyway, we remind You that our Technical and Sales Departments can be contacted for any enquiries concerning the changes we have made.
Best Regards.

Modifiche generali – General changes

FINITURE SUPERFICIALI: abbiamo inserito nella nostra gamma di finiture, la finitura ARGENTO "BRILL" (codice .15) e NERO "BRILL" (codice .14). Queste due nuove finiture vengono applicate per ora solo ai modelli 069 e 080. Segnaliamo inoltre, che queste finiture comportano dei vincoli sulla lunghezza massima della barra/profilo, quindi è possibile che alcuni profili vengano forniti in una lunghezza inferiore a quanto riportato a catalogo.

SURFACE POLISHED BRILL: we have added the "BRILL" SILVER (code .15) and "BRILL" BLACK (code .14) brill to our polished brill range. These two new polished brill are being applied at present only to Models 069 and 080. We also point out that these brills involve a few constraints on the maximum length of the bar/profile; therefore it is possible that some profiles are supplied with a length inferior to that specified on our catalogue.

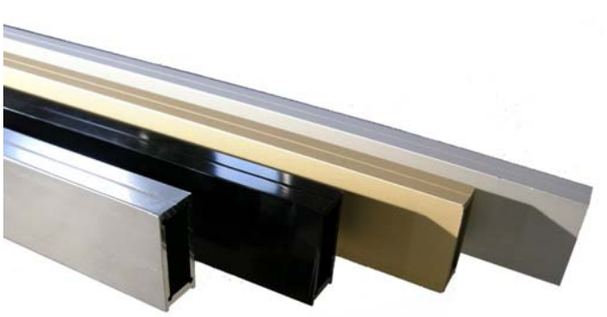

Nem srl – Via Redipuglia n.16 Z.I.
34070 San Pier d'Isonzo (GO) – ITALY
Tel. +39 (0481) 70297 – Fax +39 (0481) 70275
Email : nem@nemsrl.it Web : http://www.nemsrl.it

Modifiche generali – General changes

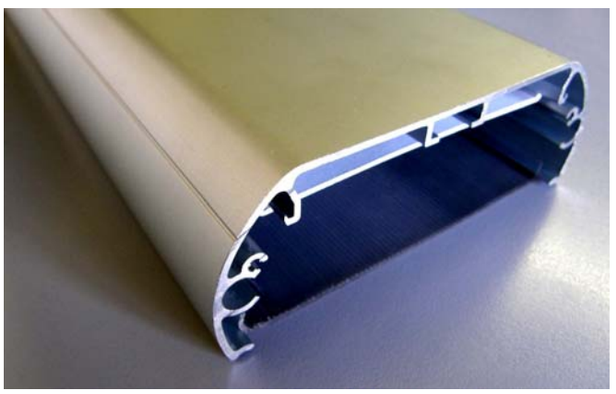

PLAFONIERE: abbiamo inserito la nuova plafoniera 064 che, a livello estetico, si abbina perfettamente con la precedente versione, così per facilitare chi avesse bisogno di accostare un prodotto realizzato con la nuova plafoniera ad uno realizzato con quella vecchia. Inoltre abbiamo apportato una modifica commerciale, per cui ora tutte le plafoniere (comprese quelle dei cappelli completi degli angoli) vengono fornite prive di cablaggio, che può venir acquistato separatamente dal cliente, scegliendolo fra le varie tipologie presenti sul nostro catalogo.

LIGHT CANOPY: we have added the new light canopy 064 which, from an aesthetic point of view, matches perfectly the previous version, thus making it easy, for those who need it, to draw a product manufactured with the new light canopy close to a product manufactured with the old one. Moreover, we have made a commercial change, so at present all light canopies (including those of the caps complete with corners) are supplied without wiring, which can be bought separately by Customers, by choosing from the various types illustrated on our catalogue.

KIT MINUTERIA DI FISSAGGIO PLAFONIERA: abbiamo unificato questo articolo, che è ora utilizzabile sia con le plafoniere 064 che con le plafoniere 067, inoltre si può utilizzare sia sulle mensole (067, 073…) che sulle scatole (064, 067, 069…). Per rendere possibile questa unificazione, abbiamo modificato le lavorazioni sulle mensole (vedere modelli 064, 067 e 069). Per chi avesse ancora mensole con le vecchie lavorazioni, sono disponibili (ma non inseriti a catalogo) appositi kit di fissaggio plafoniera. I nostri uffici sono a vostra disposizione per ulteriori dettagli a riguardo.

NUTS AND BOLTS FIXING KIT FOR LIGHT CANOPY: we have standardized this item, which is now usable both with light canopies 064 and light canopies 067; besides it can be used both on shelves (067, 073…) and boxes (064, 067, 069…). To make this standardization possible, we modified the machining on the shelves (see models 064, 067 e 069). Those who still own shelves with old machining, we have at their disposal (though included on catalogue) some proper fixing kits for light canopies. Our offices are at Your disposal for further details on this matter.



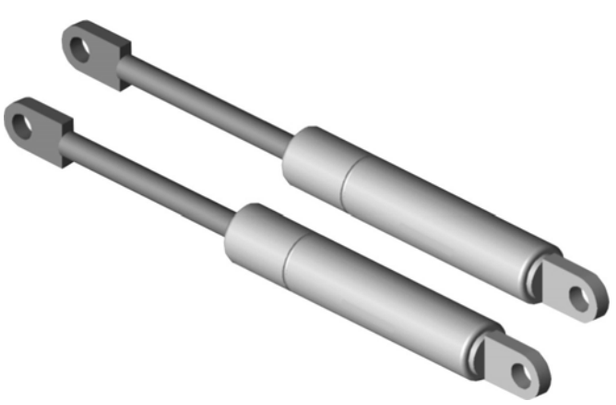

PISTONI: abbiamo modificato i pistoni in modo da fissarli alle spine pistone, non più con l'anello di arresto radiale, come fatto fino ad ora, ma con una vite STEI M4 che si trova sul pistone stesso. Questa nuovo sistema di fissaggio risulta essere più semplice.

GAS RAMS: we have changed gas rams in order to fix them to the gas ram pins, no more through the radial stop ring, as we have done insofar, but through a STEI M4 screw which is on the gas ram itself. This new fixing system has turned out to be easier.

Sono stati inoltre fatti aggiornamenti per quanto riguarda i settori guarnizioni, profili base maniglia e maniglia, profili disponibili a barra e vetri.
Moreover, updates concerning sectors such as gaskets, handgrip and handgrip base profiles, bar available profiles and glasses have been made.

Nem srl – Via Redipuglia n.16 Z.I.
34070 San Pier d'Isonzo (GO) – ITALY
Tel. +39 (0481) 70297 – Fax +39 (0481) 70275
Email : nem@nemsrl.it Web : http://www.nemsrl.it

Modifiche per singolo modello – Changes on each model

040: la gamma dei modelli 040 è stata unificata in un unico modello che prevede la possibilità di scegliere, fra i suoi componenti, le tre tipologie di pinze per vetro che prima venivano utilizzate sui modelli 040, 041 e 042.

040: the set of models 040 has been unified into a single model which allows You to choose among its components, that is, the three types of clamps for glass which were before used on Models 040, 041 and 042.

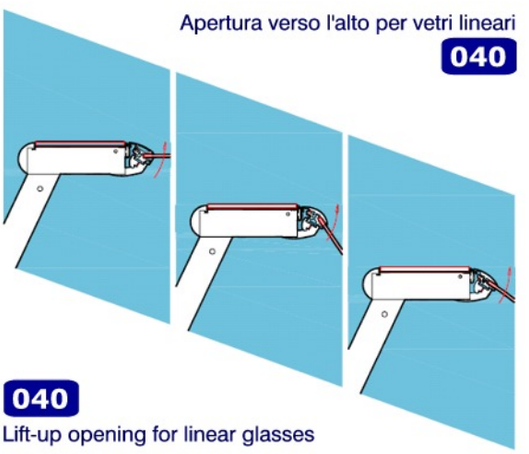

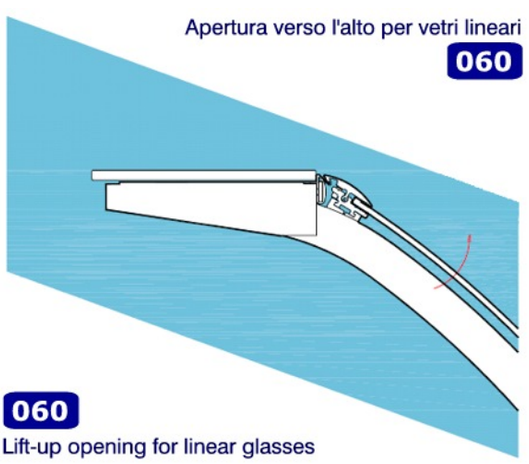

060: i due modelli 060 e 061, sono stati unificati in un unico modello che prevede la possibilità di scegliere, fra i suoi componenti, le due tipologie di pinze per vetro che prima venivano utilizzate. Non è più prevista la variante 062 con montante posteriore. Per chi avesse necessità di utilizzare quest'ultima soluzione, proponiamo il modello 040.

060: the two models 060 and 061, have been unified into a single model which allows You to choose among its components, that is the two types of glass clamps which were used before. The variant 062 with back upright is no more provided. For those who need to use this last solution, we suggest the model 040.

064: la scatola laterale porta pistone è stata unificata con la scatola del modello 069. Inoltre viene presentata la nuova maniglia che sostituisce quella precedentemente in produzione.

064: the gas ram supporting side box has been unified with the box of Model 069. Furthermore, the new handle, which replaces the one previously manufactured, has been presented.



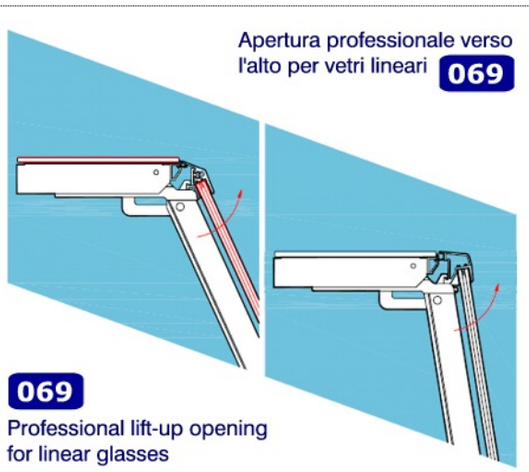

069: la scatola laterale porta pistone è stata unificata con la scatola del modello 064. Abbiamo ampliato questo modello, proponendo, oltre alla pinza per vetro inclinato a 9°, una nuova pinza (e relativi accessori) per il montaggio di un vetro con inclinazione di 24,5°. Inoltre viene presentata la nuova maniglia che sostituisce quella precedentemente in produzione.

069: the gas ram supporting side box has been unified with the box of Model 064. We have enlarged this model providing, besides the glass clamps slanted at 9°, also new clamps (and related fittings) for the assembly of glass having a 24.5° slant. Furthermore, the new handle, which replaces the one previously manufactured, has been presented.

Modifiche per singolo modello – Changes on each model

077: nella versione con vetro curvo (maniglia inclinata a 10,5°) è stato aggiunto il montantino anteriore.

077: in the version with curved glass (with 10.5° slant) the front upright has been added.

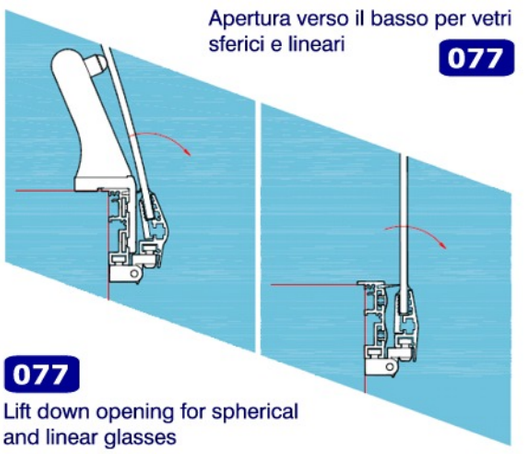

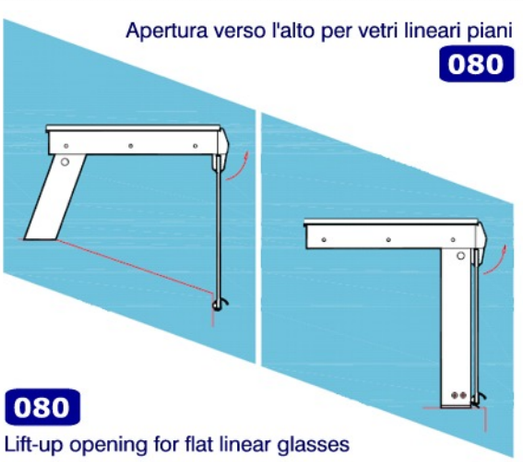

080: viene presentato ufficialmente il nuovo modello 080 con l'apertura del vetro a 175° circa. Modello che va ad arricchire la produzione NEM srl.

080: we officially introduce the new Model 080 with a glass-opening slanting at about 175°. This model makes NEM srl production richer than before.

150: viene presentato l'aggiornamento del sistema 150 che risulta essere più facilmente personalizzabile dal cliente stesso. Il sistema viene fornito in versione "base" a cui poi il cliente può aggiungere, in base alle proprie esigenze, i vari componenti aggiuntivi e accessori.

150: we provide the update of the system 150, which have turned out to be more easily customizable by the Customer himself. The system comes along in its "basic" version, to which the Customer can add, according to its needs, the various additional accessory components.

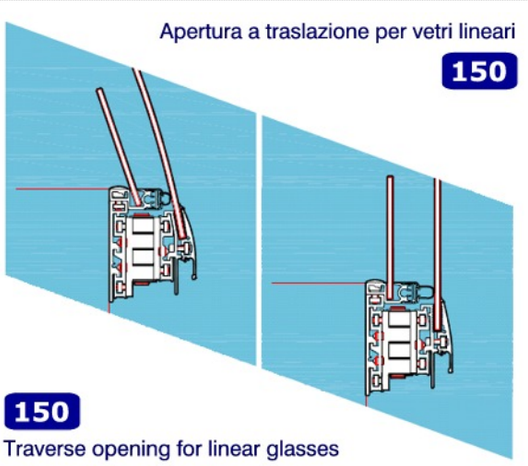

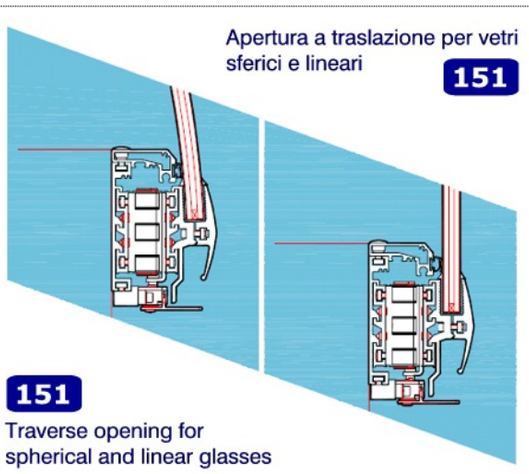

151: abbiamo realizzato una nuova serratura che sostituisce quella fino ad ora utilizzata. Questa serratura ha un impatto visivo notevolmente ridotto rispetto alla precedente, mentendone inalterate le funzionalità.

151: we have manufactured a new lock which replaces that one used insofar. This lock has a considerably smaller visual impact than the previous one and keeps its functions unchanged.

Sono inoltre previsti a breve importanti aggiornamenti per quanto riguarda il modello 085.
Furthermore updates concerning the Model 085 are expected in a short time.