“Nuovo sistema NEM 077 per vetri lineari e sferici.”

Newsletter
09 - ’14

Il modello NEM 077 , sistama in alluminio per l’apertura di cristalli verso il basso per vetri singoli piani o curvi si arricchisce di nuove caratteristiche.

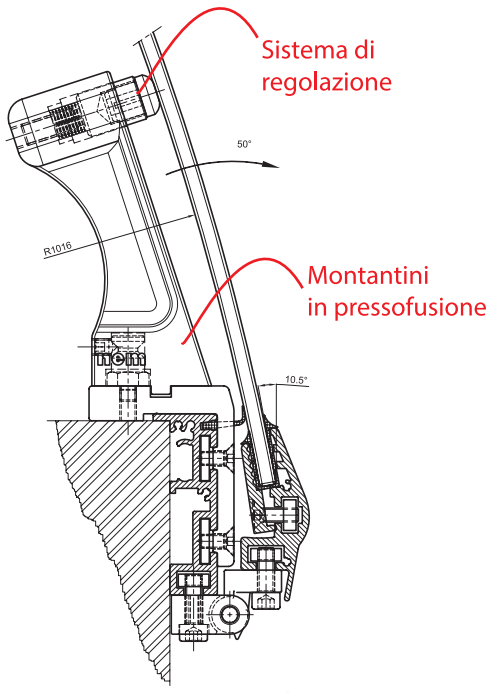

Vetro inclinato 10.5° - R1016
R1016 - 10.5° angle glass

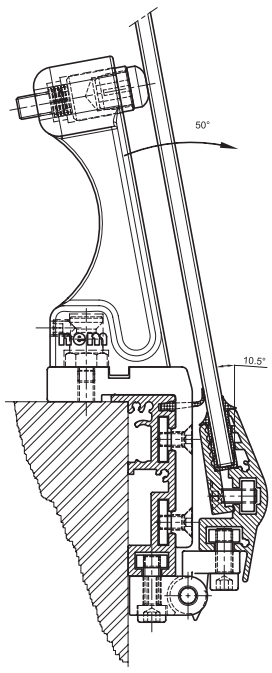

Vetro piano inclinato 10.5°
10.5° angle flat glass

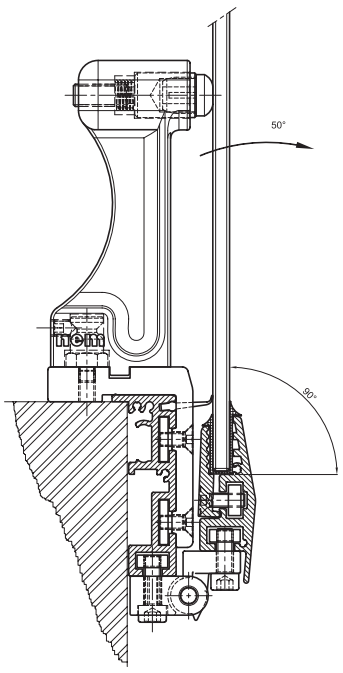

Vetro piano verticale 0°
Vertical 0° angle flat glass

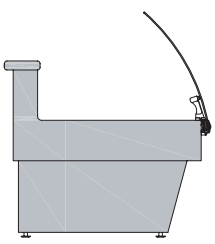

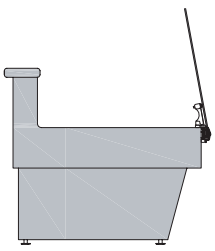

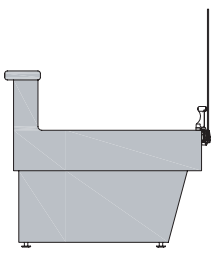

Nuovi montantini di allineamento in pressofusione.

La serie NEM 077 prevede l’utilizzo di montantini per l’allineamento ed il supporto del vetro.
I tre tipi di montantini si differenziano per applicazione su vetro curvo, vetro piano inclinato o vetro piano verticale (vedi immagine).
Il loro particolare sistema di regolazione fa sì che i vetri si trovino sempre perfettamente allineati in caso di canalizzazione di più moduli vicini.
I montantini vengono ora realizzati in pressofusione, questo ha migliorato l’estetica dell’articolo e nel contempo ha aumentato il livello prestazionale migliorandone le caratteristiche tecniche.
Il nuovo design è stato studiato in modo che i nuovi montantini siano abbinabili alla serie precedente.

Montantini su tutti gli angoli.

Nella nuova versione del sistema NEM 077 tutti gli angoli vengono forniti completi di montantini. Con questa novità la regolazione del vetro e conseguente allineamento con altri moduli in canalilzzazione viene resa più semplice e veloce anche per gli angoli.

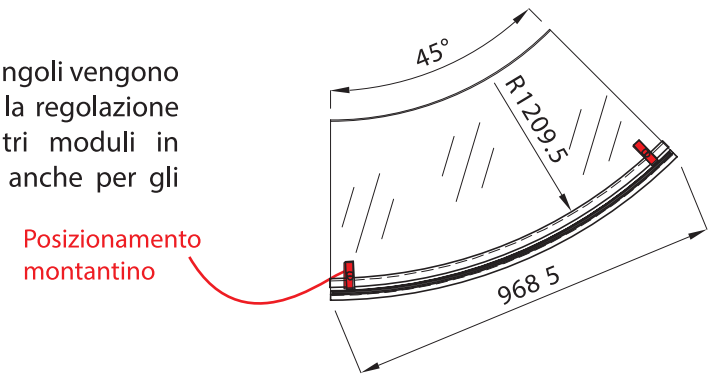

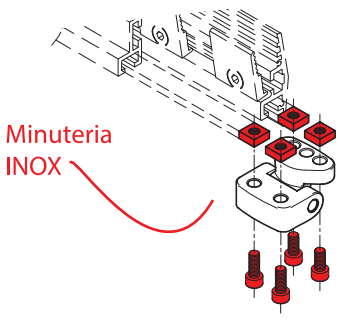

Minuteria in acciaio Inox.

NEM 077 viene applicato in molteplici situazioni.
Allo scopo di aumentare l’efficienza e la durata del prodotto il sistema NEM 077 viene fornito con minuteria in acciaio Inox.

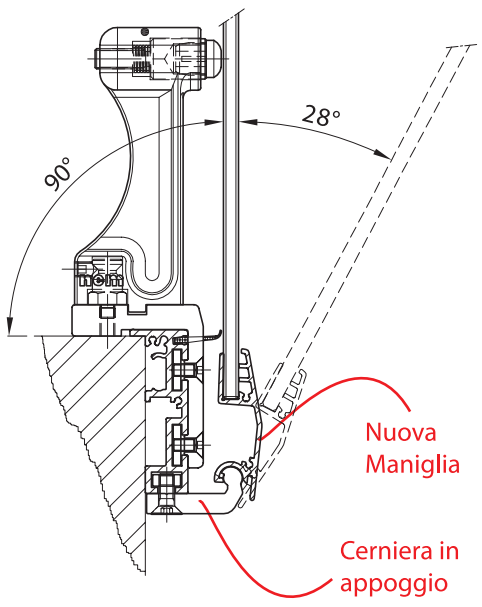

Nuova versione NEM 077 per vetri lineari.

Una nuova maniglia è ora disponibile per il sistema NEM 077.
Applicabile solamente ai vetri lineari, verticali o inclinati, la nuova maniglia fornisce una versione più “leggera” del sistema.
Supportata da una cerniera in appoggio la nuova maniglia NEM 077 rende il modello sicuro al pari della versione “standard”. Il profilo maniglia più leggero, il sistema di fissaggio del vetro alla maniglia e le cerniere in appoggio, rendono questo sistema più economico e di più veloce installazione riducendo così anche il prezzo finale.

CLICCA QUI!
Leggi tutti gli approfondimenti sul nostro sito web
www.nemsrl.it
Oppure contattaci per ogni ulteriore informazione:
sales.dept@nemsrl.it - tel. +39-0481-70297
Grazie!

Nem srl - via Redipuglia, 16 Z.I. - 34070 San Pier d’Isonzo (GO) - tel. +39-0481-70297 - mail: nem@nemsrl.it (Copyright 2008 Nem srl - all rights reserved)